Hybel

BOMBAS E MOTORES
ÓLEO - HIDRÁULICOS

CATÁLOGO

LINHA DE PARTES DE BOMBAS E MOTORES DE PISTÃO

Hybel

BOMBAS E MOTORES
ÓLEO - HIDRÁULICOS









ÍNDICE

Índice

A Hybel 05
Produtos 05
Fundição e tratamento térmico 06
Controle de qualidade 06
Setores de atuação 06
Linha de produtos 07

REXROTH
- A2F 10
- A2FO 12
- A4V 17
- A4VG 18
- A7VO 21
- A7V 22
- A8V 23
- A8VO 25
- A10VSO 27
- A10VSO(S52) 29
- A10VG 31
- A11VO 31

SAUER SUNDSTRAND
- PVD 33
- PV90R 34

KAWASAKI
- K3V 38
- K5V 40
- KVC 41
- K7V 43
- M2X 43
- M5X 45
- MX 46

HITACHI
- HPV 47
- HPVO 48

KOMATSU
- PC (HPV) 48
- KMF 51
- D51EX/PX-22 51

MITSUBISHI / CATERPILLAR
SPK10-10 51
AP12 51
12G/14G/16G/140G 53
320C 54
416G 54
215/225/235/245 55
330B/330BL 56
D7H-D8N 57
406B 58

LIEBHERR
LPVD 58

HYUNDAI
140 LC7 61

EATON
PVQ 62

VICKERS
PVH 63
PVB 65

LINDE
HPR 68

KAYABA
MAG 70

LEDUC
XPI 70

LISTA DE APLICAÇÕES 73

A Hybel

A Hybel é um dos principais players brasileiros do setor metal-mecânico. Desde 1981, atua no segmento de bombas e motores hidráulicos e é a empresa em seu segmento com o maior número de unidades de distribuição e de negócios nos principais centros do país. A organização também possui uma unidade situada em Chicago, nos Estados Unidos.

Localizada em Criciúma, Santa Catarina, um dos estados com maiores índices de desenvolvimento econômico e social do Brasil, a empresa possui, atualmente, uma equipe de profissionais altamente capacitados e conta com sua própria unidade de fundição e tratamento térmico, além de possuir o sistema de qualidade certificado ISO 9001:2015, garantindo a qualidade dos produtos Hybel.

Produtos

Bombas e motores hidráulicos de engrenagens Hybel são sinônimos de qualidade e alto desempenho. São equipamentos desenvolvidos com materiais nobres, divididos em vários deslocamentos volumétricos, que vão de 1,2cm3/rot até 201cm3/rot e com pressão máxima de trabalho contínuo de até 280bar. Os produtos Hybel podem ser configurados de forma simples ou múltiplos estágios, inclusive com o desenvolvimento personalizado para aplicação específica.

Fundição e tratamento térmico

A Hybel é uma das poucas empresas em seu setor no Brasil que conta com sua própria unidade de fundição, garantindo maior controle de qualidade durante todo o processo fabril e preços mais competitivos. Além disso, possui sua própria unidade de tratamento térmico que, com equipamentos de última geração, alta tecnologia e sistemas automatizados, oferecem a realização dos mais complexos e diversos ciclos térmicos.

Controle de qualidade

A Hybel utiliza máquinas CNC organizadas em células robotizadas, onde cada peça é submetida a um rigoroso processo de controle de qualidade, garantindo a entrega de produtos de alto desempenho e valor agregado.

Setores de atuação

Por meio de um extenso portfólio de produtos e serviços, a Hybel atua em segmentos competitivos e fundamentais para o desenvolvimento econômico.

- Agrícola
- Rodoviário
- Construção civil móbil
- Industrial

Linhas de Produtos

Série Aluminibeta

Os produtos da série Aluminibeta são sinônimos de alto desempenho e eficiência, apresentando baixos níveis de ruído e altas pressões de operação. Com dimensão reduzida e, baixo peso em relação a força transmitida, sua construção é composta por corpo principal em liga de alumínio e, rotor múltiplo de engrenagens com mancais deslizantes, permitindo compensação hidrostática. O projeto Aluminibeta possibilita que as bombas sejam montadas em unidades simples ou múltiplas, com ou sem válvulas auxiliares.


S03


S05


S11


S12


S17

Série Iron Pump

As bombas hidráulicas da série Iron Pump são desenvolvidas para as mais diversas aplicações. São equipamentos robustos de projetos precisos e eficientes, projetados para ter longa vida útil. Elas são produzidas em unidades simples ou múltiplas, possuindo corpo principal, flange de fixação e tampa traseira em partes segmentadas. Produzidas em ferro fundido de alta resistência, é um projeto que permite uma grande variedade de combinações e montagens.


S30


S50


S75

Série Bombas de Bucha

As bombas e motores hidráulicos da série Bombas de Bucha, projetadas especialmente para aplicações que exigem maiores pressões e rotações, proporcionam melhor eficiência volumétrica, maiores pressões até 280bar e baixo índice de ruído. Elas são produzidas em unidades simples e múltiplas, possuindo corpo principal, flanges de fixação e tampas em partes segmentadas, permitindo grande variedade de combinações de montagens.


S33


S53


S63


S33X


S53X

Motores-Gerotores

Os Motores óleo-hidráulicos gerotores Hybel, são construídos com extrema precisão garantindo padrões de qualidade elevados e alto desempenho. São equipamentos desenvolvidos com materiais nobres, divididos em vários deslocamentos volumétricos, com faixa de 50 a 800 cm^3/rot., presão máxima de até 310 bar e, faixas de rotação de 10 a 1000 rpm, a um torque máximo de até 2110 Nm.



H-DS



H-OMR



H-OMP



H-OMH



H-OMS



H-OMT



H-OMV

Peças Intercambiáveis para várias Marcas

Cartuchos Série VQ para bombas de palhetas









Séries Especiais

Dentre a extensa linha que compõe seu portfólio de produtos, a Hybel possui as séries especiais. Com características próprias, elas atendem as mais variadas necessidades construtivas dos mercados: agrícola, rodoviário, construção civil móbil e industrial.

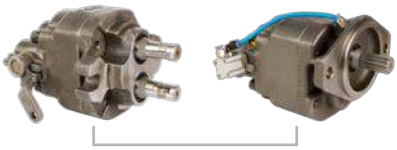

Bombas para caminhão basculantes



Divisores de fluxo rotativo

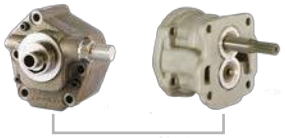

Bombas para transmissões

Hybel

BOMBAS E MOTORES
ÓLEO - HIDRÁULICOS

Partes de bombas e motores de pistão



A2F28

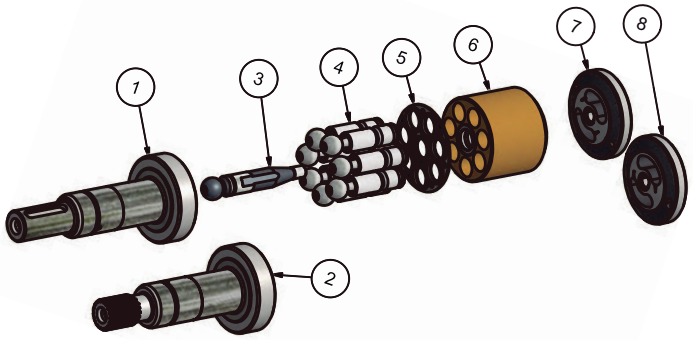

NÚMERO
P41210028002

8	PLACA VÁLVULA ESQ.	1	P41358028003	
7	PLACA VÁLVULA DIR.	1	P41358028002	
6	BLOCO PISTÕES	1	P41249028001	
5	PLACA RETENÇÃO	1	P41551028001	
4	PISTÃO	1	P41252028002	
3	PINO CENTRO	1	P41352028003	
2	EIXO ESTRIADO Z18	1	P41301028002	
1	EIXO CHAVETADO Ø25	1	P41301028001	

A2F55

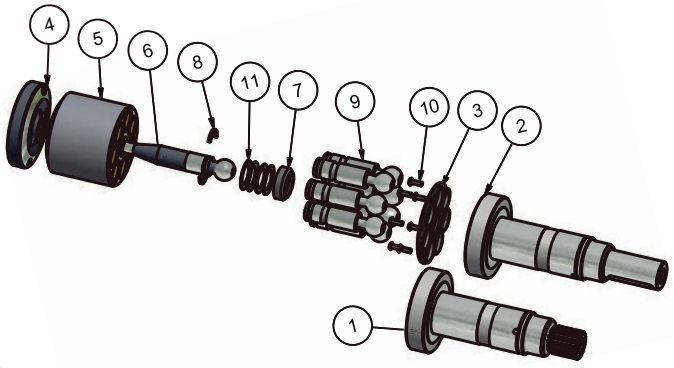

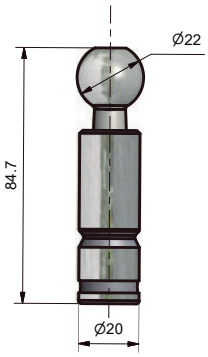

NÚMERO
P41181056001

11	MOLA PRATO	1	P41235099002	
10	PARAFUSO ALLEN CAB. RED	7	99509020001	
9	PISTÃO	1	P41252056001	
8	ANEL-BIPARTIDO	2	P41315099001	
7	SUPORTE MOLA PINO	1	P41343099001	
6	PINO CENTRO	1	P41352056001	
5	BLOCO PISTÕES	1	P41249056001	
4	PLACA DE VÁLVULA	1	P41258056001	
3	PLACA RETENÇÃO	1	P41551056001	
2	EIXO CHAVETADO Ø30	1	P41301056001	
1	EIXO ESTRIADO 14Z	1	P41301056006	

A2F80

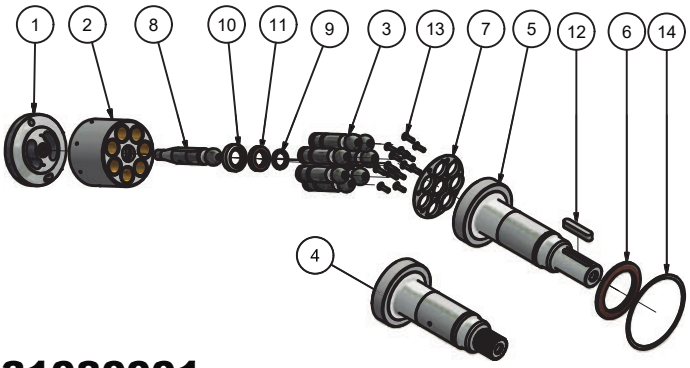

NÚMERO
P41131080001

14	ARRUELA ENCOSTO	1	P41512099001	
13	PARAF. CAB.RED. M5x16	14	99509002007	
12	CHAVETA QUADRADA 10	1	99508006002	
11	MOLA PRATO	1	P41235099004	
10	SUPORTE MOLA PINO	1	P42336099001	
9	ANEL-BIPARTIDO	2	P42315099001	
8	PINO DE CENTRO	1	P42352099004	
7	PLACA RETENÇÃO	1	P42551099001	
6	MOLA PRATO	1	P41235099003	
5	EIXO CHAVETADO Ø35	1	P41301099003	
4	EIXO ESTRIADO 16D	1	P41301099005	
3	COJTO.PISTÃO	1	P42252099003	
2	TAMBOR A2F80	1	P41249080001	
1	PLACA VÁLVULA DIR.	1	P41258099002	

A2F107

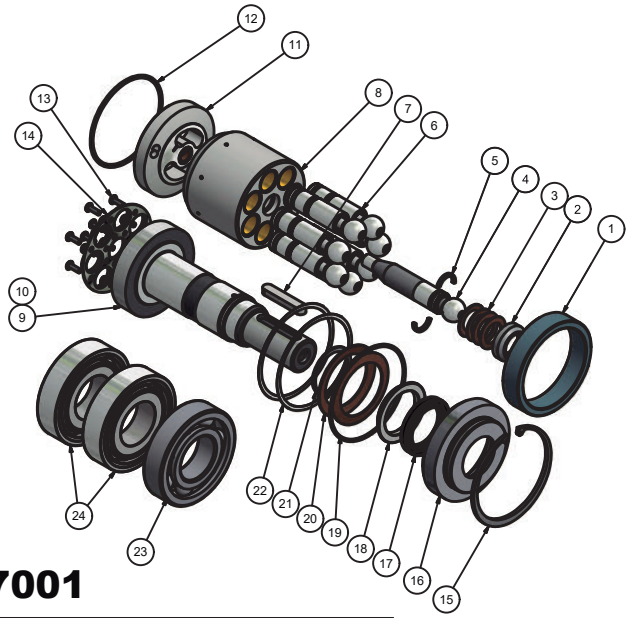

NÚMERO
P41181107001

24	ROLAM. DE ESFERA	2	99513009002	7311
23	ROLAM. DE ESFERA	1	99513013002	
22	ARRUELA ENCOSTO	2	P41512099001	
21	ANEL RETENÇÃO EIXO	1	99515002049	
20	MOLA PRATO	1	P41235099003	
19	ANEL O 6-083	1	99514002659	
18	SUPORTE MOLA EIXO	1	P41336099006	
17	RETENTOR	1	99505008023	
16	SUPORTE RETENTOR	1	P41330099001	
15	ANEL RETENÇÃO FUROS	1	99515001083	
14	PLACA ARANHA	1	P41551107001	
13	PARAF.CAB. RED. M5x16mm	14	99509011003	
12	ANEL O 2-244	1	99514002640	
11	PLACA VÁLVULA	1	P41258107001	
10	EIXO ESTRIADO 18 DENTES	1	P41301099006	
9	EIXO CHAVETADO Ø40	1	P41301099002	
8	BLOCO PISTÕES	1	P41249107001	
7	CHAVETA RET. 7,9x11,9x63,5mm	1	99508005019	
6	PISTÃO	1	P41252107001	
5	ANEL-BIPARTIDO	2	P41315099002	
4	PINO CENTRO	1	P41352107002	
3	MOLA PRATO	1	P41235099005	
2	APOIO MOLA	1	P41336099007	
1	ESPASSADOR	1	P41336099005	

A2F160

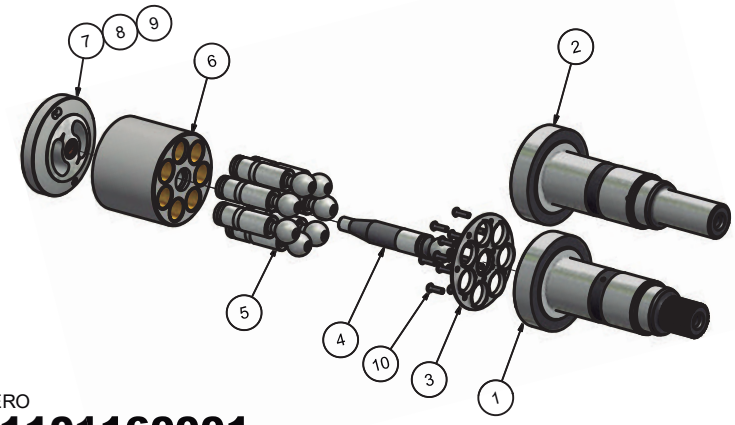

NÚMERO
P41101160001

10	PARAFUSO ALLEN CAB. RED	14	99509020006	M6x20
9	PLACA VALV. MOTOR	1	P41258160003	
8	PLACA VALV. RH	1	P41258160002	
7	PLACA VÁLVULA LH	1	P41258160001	
6	BLOCO PISTÃO	1	P41249160001	
5	PISTÃO	1	P41252160001	
4	PINO CENTRO	1	P41352160002	
3	PLACA ARANHA	1	P41551160001	
2	EIXO CHAVETADO Ø45	1	P41301160002	
1	EIXO 21 DENTES	1	P41301160001	

A2FO23

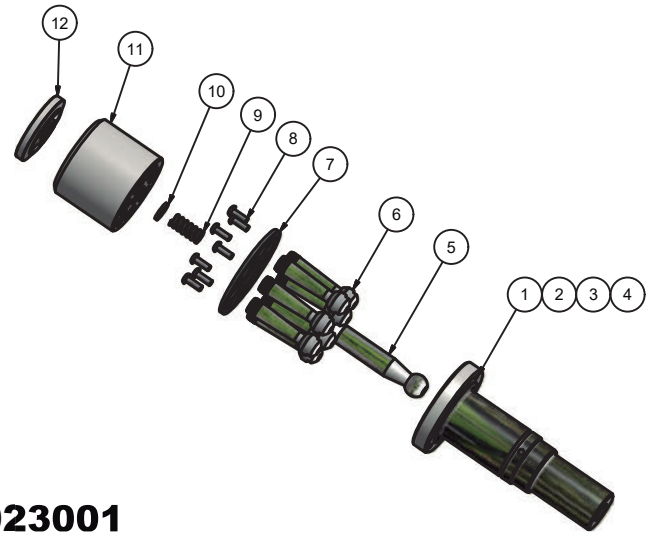

NÚMERO
P41221023001

12	PLACA VÁLVULA DIR.	1	P41358023001	
11	BLOCO PISTÕES	1	P41349023001	
10	ARRUELA DE CENTRO	1	P41512023001	
9	MOLA	1	P41535023001	
8	PARAFUSO CAB. REDONDA	7	99509020001	
7	PLACA RETENÇÃO	1	P41351028001	
6	CONJ. PISTÃO	1	P41252023001	
5	PINO DE CENTRO	1	P41352023001	
4	EIXO ESTRIADO 18D	1	P41301023003	
3	EIXO ESTRIADO 14D	1	P41301023004	
2	EIXO CHAVETADO Ø25	1	P41301023002	
1	EIXO CHAVETADO Ø30	1	P41301023001	

A2FO28

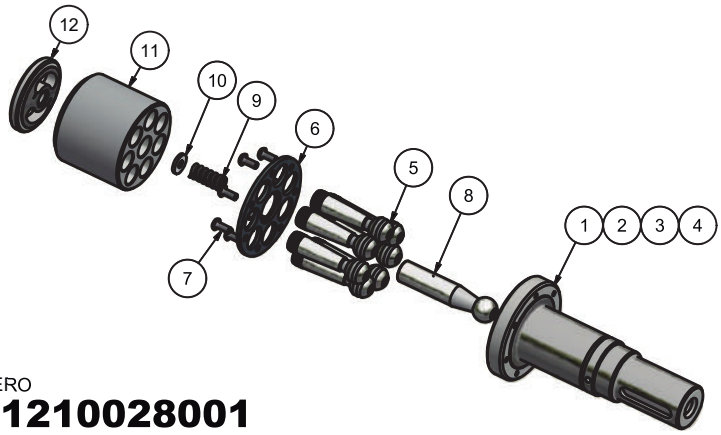

NÚMERO
P41210028001

POS.	DESCRIÇÃO	QTD.	CÓDIGO	OBSERVAÇÃO
12	PLACA VÁLVULA	1	P41358028001	
11	BLOCO PISTÕES	1	P41349028002	
10	ARRUELA DE CENTRO	1	P41512023001	
9	MOLA	1	P41535023001	
8	PINO DE CENTRO	1	P41352023001	
7	PARAFUSO CAB. RED.	14	99509020001	
6	PLACA RETENÇÃO	1	P41351028001	
5	CONJUNTO PISTÃO	7	P41252028001	
4	EIXO ESTRIADO 18D	1	P41301023003	
3	EIXO ESTRIADO 14D	1	P41301023004	
2	EIXO CHAVETADO Ø25	1	P41301023002	
1	EIXO CHAVETADO Ø30	1	P41301023001	

A2FO32

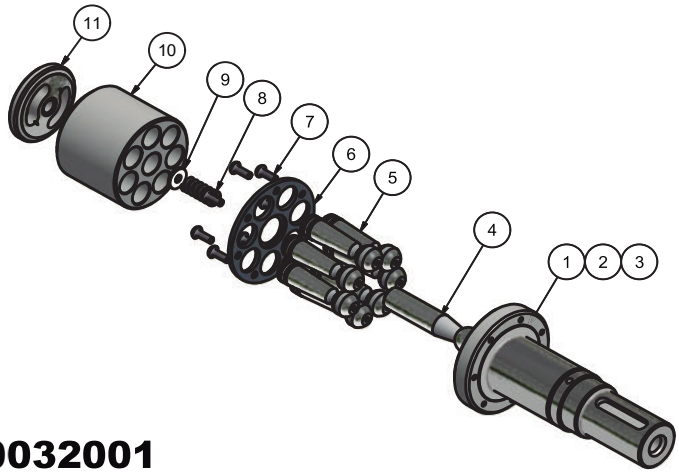

NÚMERO
P41210032001

11	PLACA VÁLVULA DIR.	1	P41358032002	
10	BLOCO PISTÕES	1	P41349032002	
9	ARRUELA DE CENTRO	1	P41512023001	
8	MOLA	1	P41535023001	
7	PARAFUSO CAB. REDONDA	7	99509020001	
6	PLACA RETENÇÃO	1	P41351028001	
5	PISTÃO AF2O32/ HPF	1	P41252032002	
4	PINO DE CENTRO	1	P41352023001	
3	EIXO ESTRIADO 14D	1	P41301023004	
2	EIXO CHAVETADO Ø25	1	P41301023002	
1	EIXO CHAVETADO Ø30	1	P41301023001	

A2FO45

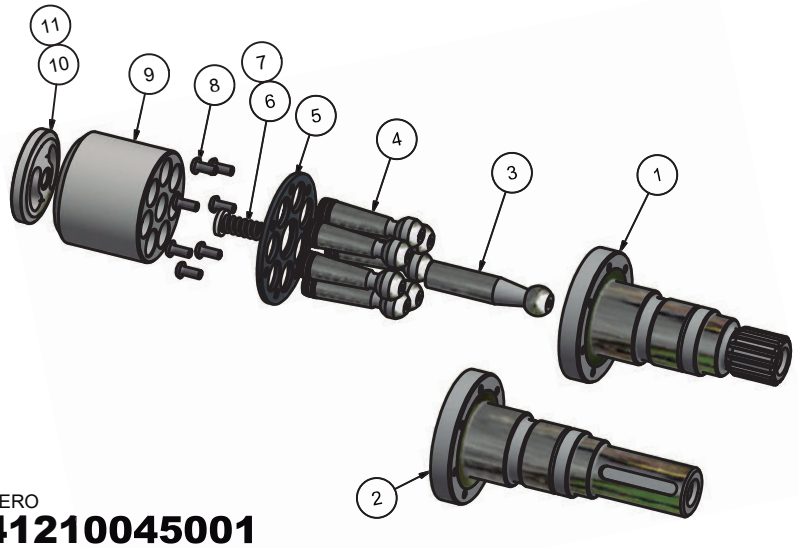

NÚMERO
P41210045001

11	PLACA VÁLVULA MOTOR	1	P41358045002	
10	PLACA VÁLVULA DIR.	1	P41358045001	
9	BLOCO PISTÕES	1	P41349045001	
8	PARAFUSO ALLEN CAB. RED.	7	99509020003	
7	ARRUELA DE CENTRO	1	P41512045001	
6	MOLA	1	P41535045001	
5	PLACA RETENÇÃO	1	P41351045001	
4	PISTÃO A2FO45	1	P41252045001	
3	PINO DE CENTRO	1	P41352045001	
2	EIXO CHAVETADO Ø30	1	P41301045002	
1	EIXO 14 DENTES	1	P41301045001	

A2FO56

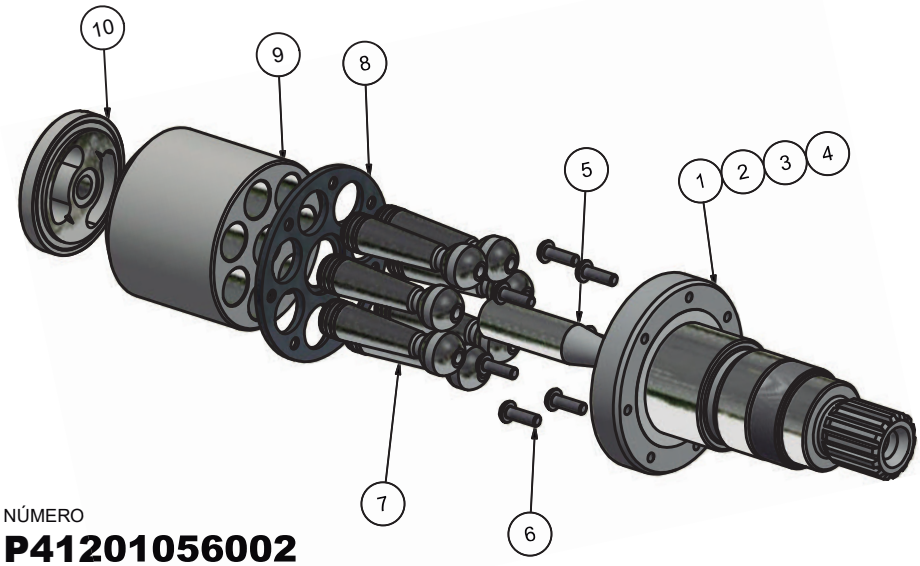

NÚMERO
P41201056002

10	PLACA VÁLVULA DIR.	1	P41358056002	
9	BLOCO PISTÕES	1	P41349056002	
8	PLACA RETENÇÃO	1	P41351056001	
7	CONJUNTO PISTÃO	7	P41252056002	
6	PARAFUSO ALLEN CAB. RED.	1	99509020007	
5	PINO DE CENTRO	1	P41352056003	
4	EIXO CHAVETADO Ø30	1	P41301056005	
3	EIXO CHAVETADO Ø35	1	P41301056004	
2	EIXO 16 DENTES	1	P41301056003	
1	EIXO 14 DENTES	1	P41301056002	

A2FO80

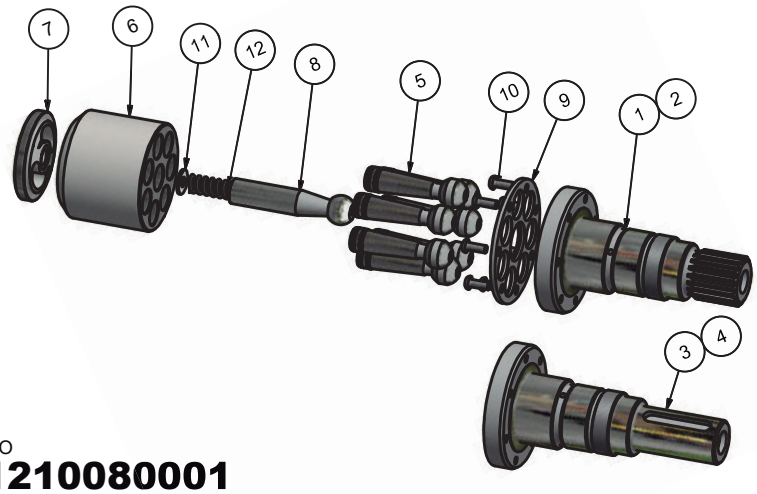

NÚMERO
P41210080001

12	MOLA	1	P41535080001	
11	ARRUELA DE CENTRO	1	P41512080001	
10	PARAFUSO ALLEN CAB. RED.	7	99509020005	
9	PLACA RETENÇÃO	1	P41351080001	
8	PINO DE CENTRO	1	P41352080001	
7	PLACA VÁLVULA DIR.	1	P41358080001	
6	BLOCO PISTÕES	1	P41349080002	
5	PISTÃO A2FO80	1	P41252080001	
4	EIXO CHAVETADO Ø40	1	P41301080004	
3	EIXO CHAVETADO Ø35	1	P41301080003	
2	EIXO 16 DENTES	1	P41301080002	
1	EIXO 18 DENTES	1	P41301080001	

A2FO107

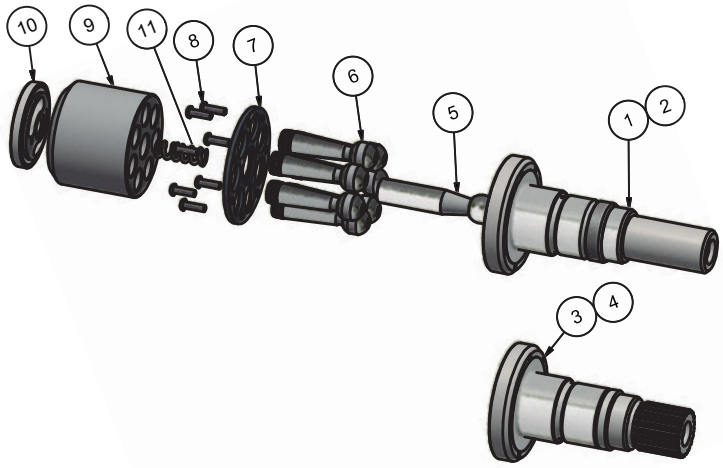

NÚMERO
P41210107002

11	MOLA	1	P41535107002	
10	PLACA VÁLVULA DIR.	1	P41358107002	
9	BLOCO PISTÕES	1	P41349107002	
8	PARAFUSO CAB. RED.	7	99509020006	
7	PLACA RETENÇÃO	1	P41351107001	
6	CONJUNTO PISTÃO	1	P41252107002	
5	PINO DE CENTRO	1	P41352107003	
4	EIXO ESTRIADO 18D	1	P41301107002	
3	EIXO ESTRIADO 21D	1	P41301099004	
2	EIXO CHAVETADO Ø45	1	P41301099001	
1	EIXO CHAVETADO Ø40	1	P41301107001	

A2FO125

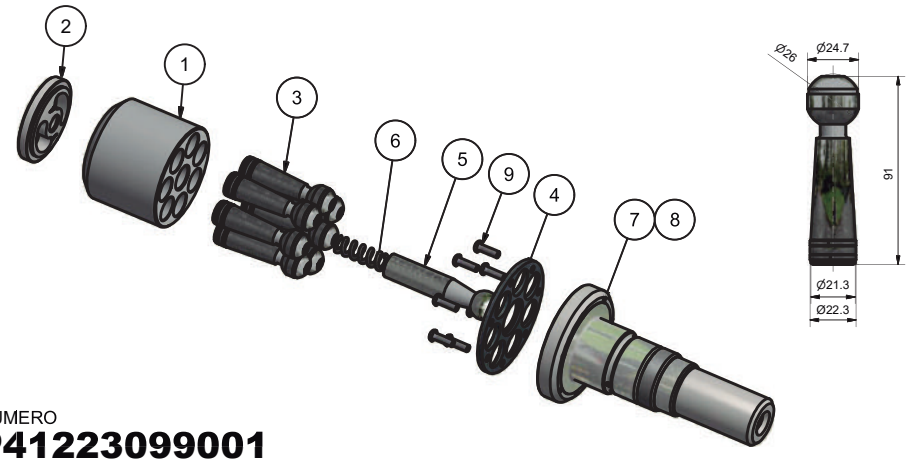

NÚMERO
P41223099001

9	PARAFUSO ALLEN CAB. RED.	7	99509020006	
8	EIXO ESTRIADO 21D	1	P41301099004	
7	EIXO CHAVETADO Ø45	1	P41301099001	
6	MOLA	1	P41535107002	
5	PINO DE CENTRO	1	P41352107003	
4	PLACA RETENÇÃO	1	P41351107001	
3	CONJUNTO PISTÃO	1	P41252099001	
2	PLACA VÁLVULA DIREITA	1	P41358099001	
1	BLOCO PISTÕES	1	P41349099001	

A2FO160

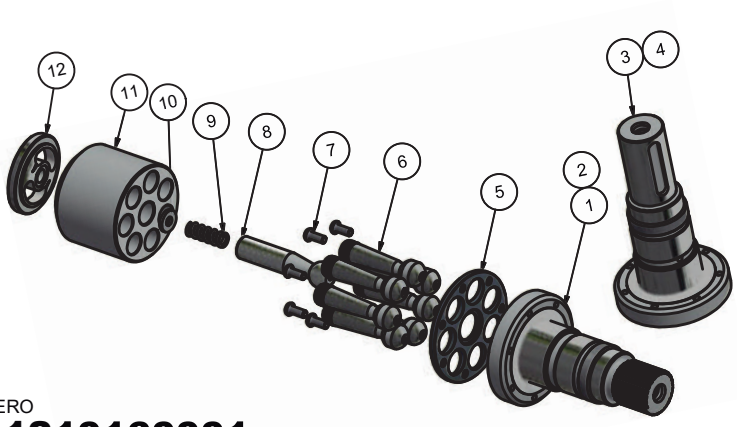

NÚMERO
P41210160001

12	PLACA VÁLVULA DIR.	1	P41358160004	
11	BLOCO PISTÕES	1	P41349160002	
10	ARRUELA DA TAMBOR	1	P41312160001	
9	MOLA	1	P41535107002	
8	PINO DE CENTRO	1	P41352160004	
7	PARAFUSO ALLEN CAB. RED.	7	99509020008	
6	PISTÃO A2FO160	1	P41252160002	
5	PLACA RETENÇÃO	1	P41351160001	
4	EIXO CHAVETADO Ø45	1	P41301160004	
3	EIXO CHAVETADO Ø50	1	P41301180001	
2	EIXO ESTRIADO 21D	1	P41301160005	
1	EIXO ESTRIADO 24D	1	P41301160003	

A2FO180

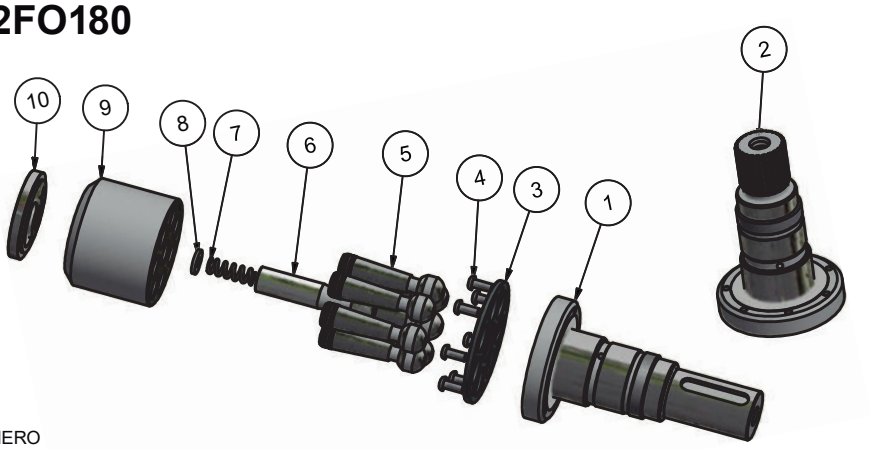

NÚMERO
P41210180001

10	PLACA VÁLVULA DIR.	1	P41358180001	
9	BLOCO PISTÕES	1	P41349180001	
8	ARRUELA DA TAMBOR	1	P41312160001	
7	MOLA	1	P41535107002	
6	PINO DE CENTRO	1	P41352160004	
5	PISTÃO A2FO180	1	P41252180001	
4	PARAFUSO ALLEN CAB. RED.	7	99509020008	
3	PLACA RETENÇÃO	1	P41351160001	
2	EIXO ESTRIADO 24D	1	P41301160003	
1	EIXO CHAVETADO Ø50	1	P41301180001	

A4V56

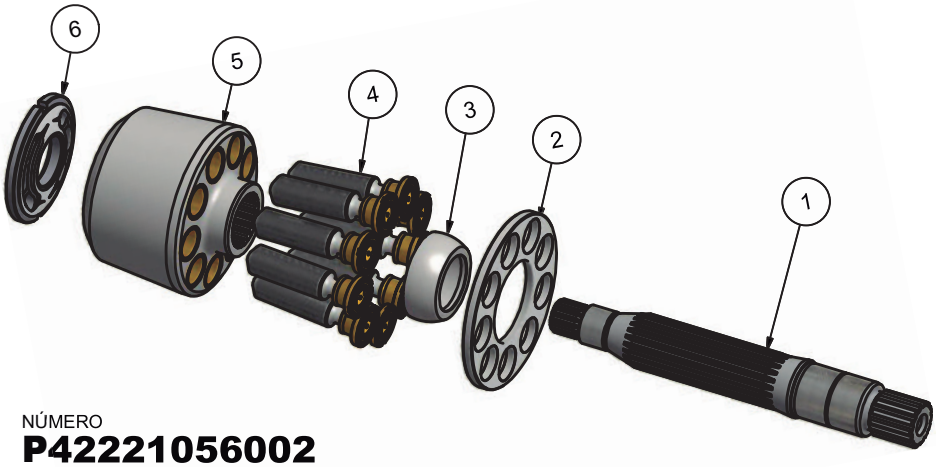

NÚMERO
P42221056002

6	PLACA VÁLV. L	1	P42358056002	
5	BLOCO PISTÃO	1	P42249056002	
4	CONJT. PISTÃO	1	P42252056002	
3	COROA GUIA	1	P42348056002	
2	PLACA RETENÇÃO	1	P42351056002	
1	EIXO 14 DENTES	1	P42301056004	

A4V71

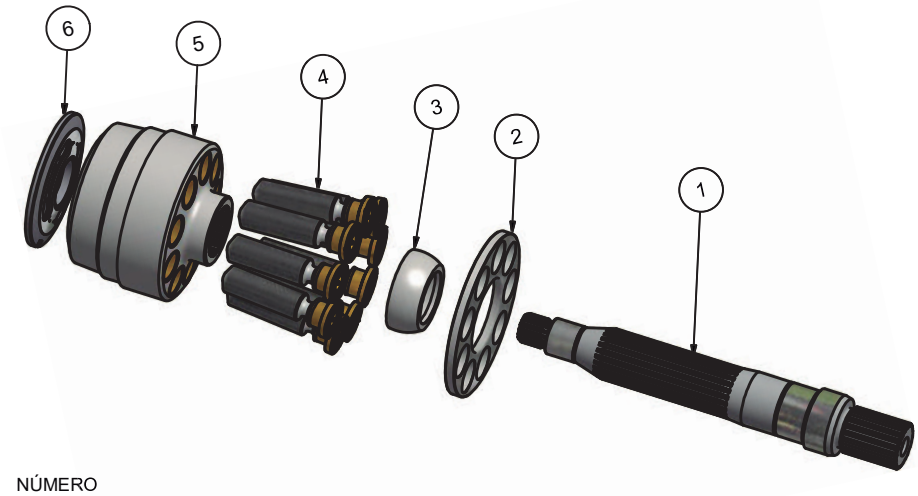

NÚMERO
P42221071004

6	PLACA VÁLVULA L.	1	P4235807¹ 004	
5	BLOCO PISTÃO	1	P42249071002	
4	CONJUNTO PISTÃO	1	P42252071004	
3	COROA GUIA	1	P42348071003	
2	PLACA RETENÇÃO	1	P42351071003	
1	EIXO 21 DENTES	1	P42301071006	

A4VG28

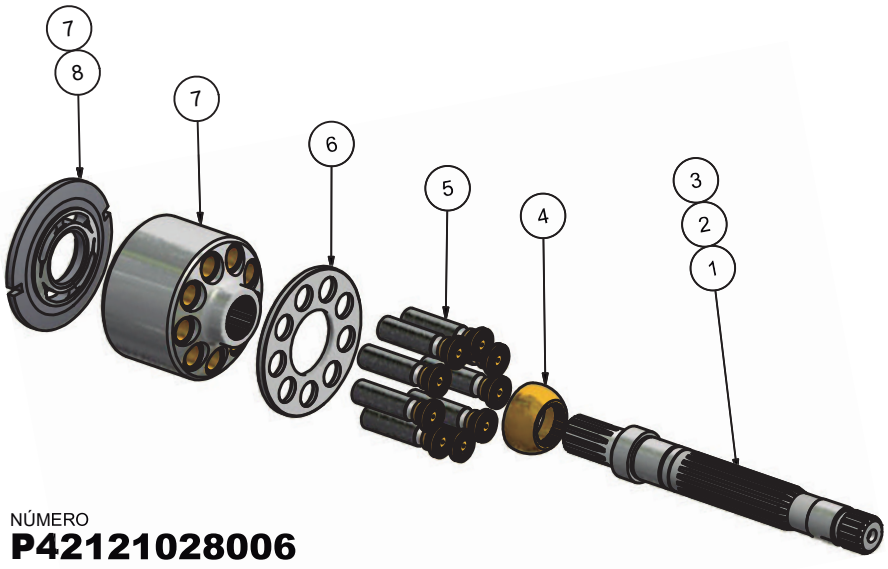

NÚMERO
P42121028006

9	PLACA VÁLVULA RH	1	P42358028003	
8	PLACA VÁLVULA LH	1	P42358028002	
7	BLOCO PISTÕES	1	P42249028001	
6	PLACA RETENÇÃO	1	P42351028002	
5	MONTAGEM PISTÃO	1	P42252028001	
4	COROA	1	P42348028002	
3	EIXO T15	1	P42301028005	
2	EIXO T18	1	P42301028004	
1	EIXO 13 DENTES	1	P42301028003	

A4VG56

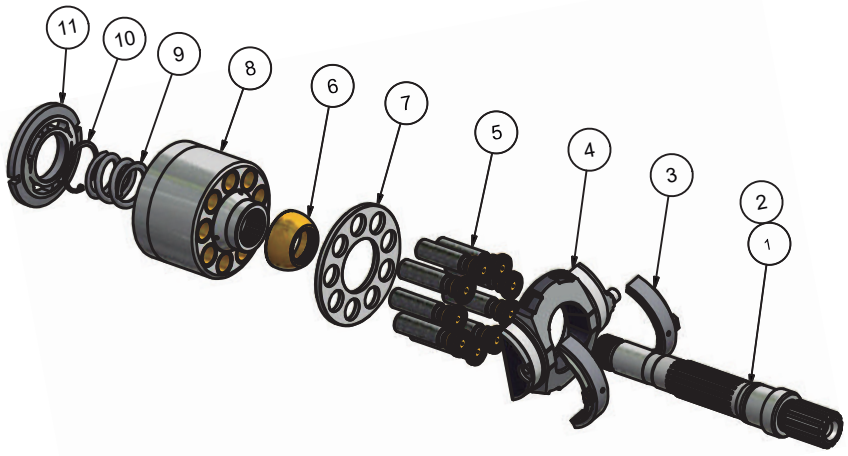

NÚMERO
P42121056001

11	PLACA VÁLV. DIR. RH	1	P42358056001	
10	ANEL ELÁSTICO	1	99515001036	
9	MOLA DO TAMBOR	1	P42535056001	
8	BLOCO PISTÕES	1	P42249056001	
7	PLACA RETENÇÃO	1	P42351056001	
6	COROA	1	P42348056001	
5	MONTAGEM PISTÃO	1	P42252056001	
4	PLATÔ	1	P42346056001	
3	ROLAMENTO A4VG56	2	P42213056001	
2	EIXO L243.6	1	P42301056002	
1	EIXO L254.6	1	P42301056001	

A4VG71

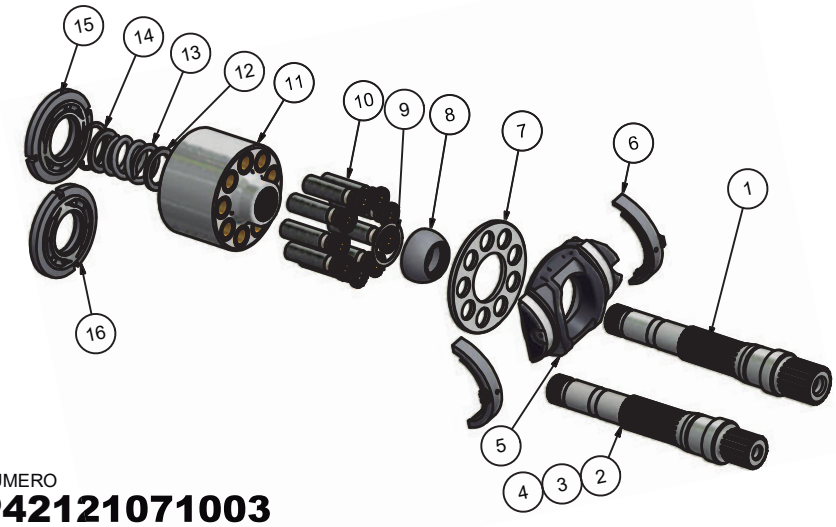

NÚMERO
P42121071003

16	PLACA VÁLV. DIREITA	1	P42358071003	
15	PLACA VÁLV. ESQ.	1	P42358071002	
14	ANEL ELÁSTICO	1	99515001038	
13	MOLA DO TAMBOR	1	P42535071001	
12	ARRUELA TAMBOR	2	P42312071003	
11	BLOCO PISTÕES	1	P42249071001	
10	MONTAGEM PISTÃO	1	P42252071003	
9	ARRUELA DA COROA	1	P42312071001	
8	COROA	1	P42348071002	
7	PLACA RETENÇÃO	1	P42351071002	
6	ROLAMENTO A4VG71	2	P42213071001	
5	PLATÔ	1	P42346071001	
4	EIXO T21 16/32	1	P42301071008	
3	EIXO T14 12/24	1	P42301071007	
2	EIXO 16 DENTES	1	P42301071005	
1	EIXO 18 DENTES	1	P42301071003	

A4VG125

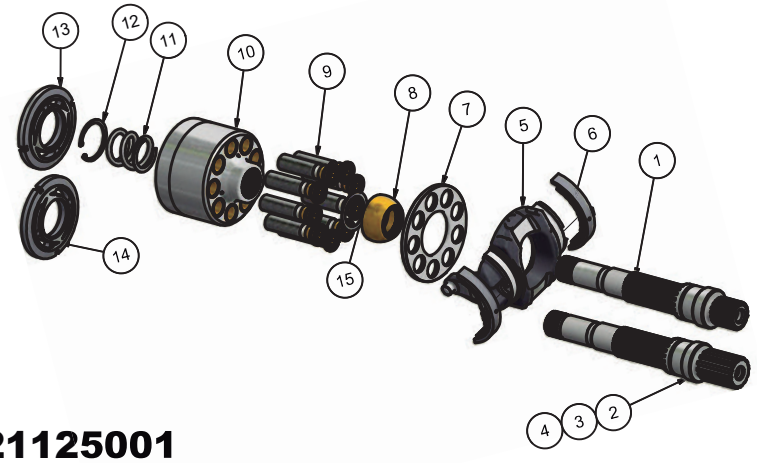

NÚMERO
P42121125001

15	ARRUELA	1	P42312090001	
14	PLACA VÁLV. RH	1	P42358125002	
13	PLACA VÁLV. LH	1	P42358125001	
12	ANEL ELÁSTICO	1	99515001047	
11	MOLA	1	P42535099015	
10	BLOCO PISTÕES	1	P42249125001	
9	MONTAGEM PISTÃO	1	P42252125001	
8	COROA	1	P42348125001	
7	PLACA RETENÇÃO	1	P42351090001	
6	ROLAMENTO A4VG125	2	P42213125001	
5	PLATÔ	1	P42346125001	
4	EIXO T15	1	P42301125005	
3	EIXO T21	1	P42301125004	
2	EIXO 13 DENTES	1	P42301125003	
1	EIXO T18	1	P42301125001	

A4VG

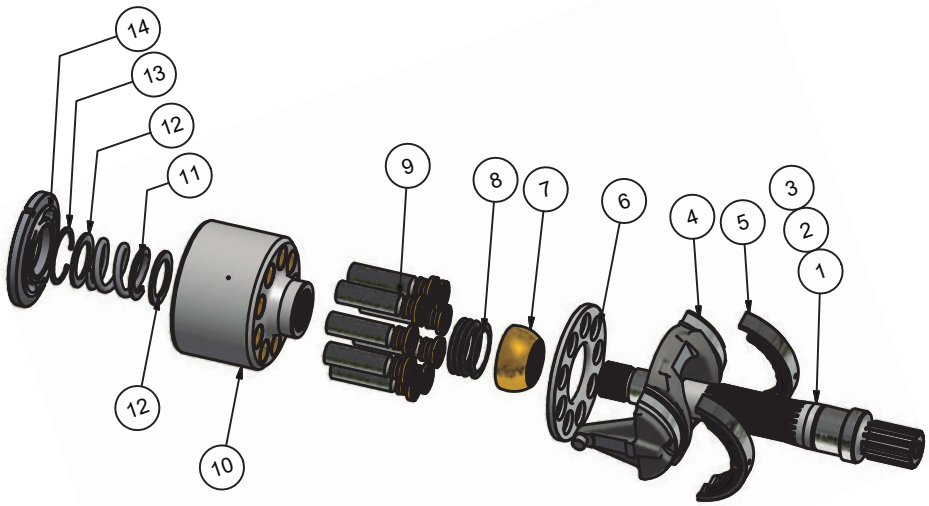

NÚMERO
P42221180001

14	PLACA VÁLVULA R.	1	P42358180001	
13	ANEL ELÁSTICO	1	99515001052	
12	ARRUELA TAMBOR	2	P42312180001	
11	MOLA DO TAMBOR	1	P42535180002	
10	BLOCO PISTÃO	1	P42249180001	
9	CONJUNTO PISTÃO	1	P42252180001	
8	MOLA PRATO	1	P42235099003	
7	COROA	1	P42348180001	
6	PLACA RETENÇÃO	1	P42351180001	
5	ROLAMENTO PLATO	2	P42213180001	
4	PLATÔ	1	P42346180001	
3	EIXO T17	1	P42301180004	
2	EIXO T24	1	P42301180003	
1	EIXO 13 DENTES	1	P42301180001	

A7VO55

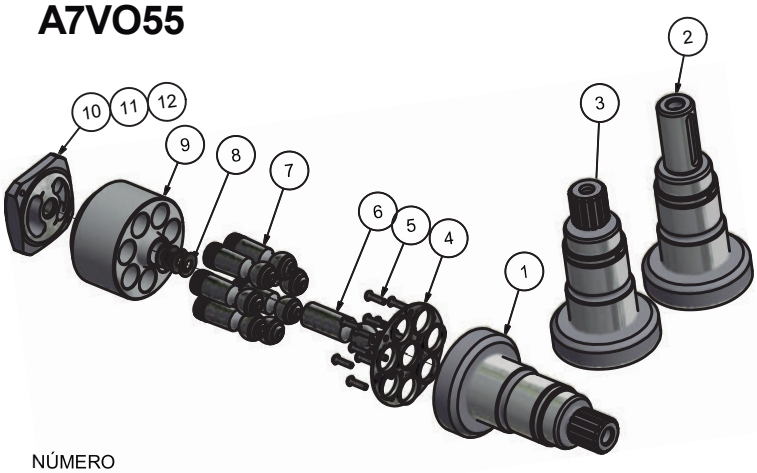

NÚMERO
P42121055002

12	PLACA VÁLV. MOTOR	1	P42358055002	
11	PLACA VÁLV. RH	1	P42358055001	
10	PLACA VÁLV. ESQ.	1	P42358055003	
9	BLOCO PISTÕES	1	P42349055001	
8	MOLA PRATO	1	P41535006003	
7	CONJUNTO DO PISTÃO	1	P42252055001	
6	PINO DE CENTRO	1	P42352055003	
5	PARAFUSO CAB. REDONDA	14	99509011007	
4	PLACA RETENÇÃO	1	P41551056001	
3	EIXO COND. T14 M8	1	P42301055005	
2	EIXO CHAVETADO	1	P42301055006	
1	EIXO CONDUTOR T14	1	P42301055003	

A7VO80

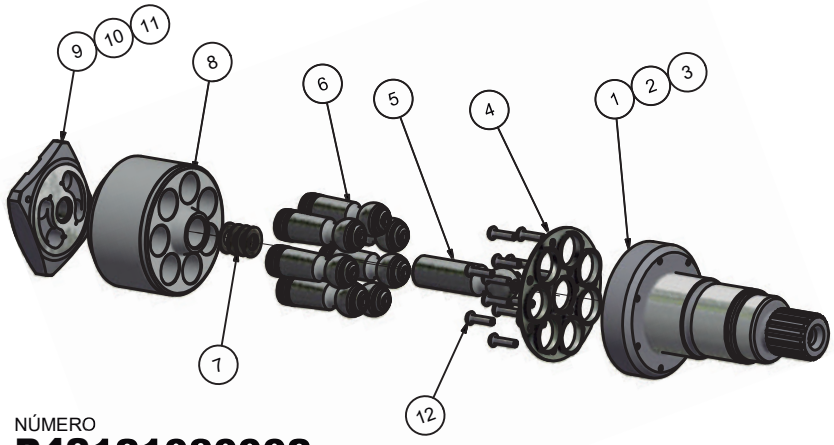

NÚMERO
P42121080002

12	PARAFUSO ALLEN CAB. RED.	14	99509002004	
11	PLACA DA VÁLVULA RH	1	P42358080002	
10	PLACA DA VÁLVULA LH	1	P42358080003	
9	PLACA VÁLV. MOTOR	1	P42358080004	
8	BLOCO PISTÕES	1	P42349080001	
7	MOLA PRATO	1	P42235099005	
6	CONJUNTO DO PISTÃO	1	P42252080001	
5	PINO DE CENTRO	1	P42352080001	
4	PLACA RETENÇÃO	1	P42551099001	
3	EIXO CONDUTOR CHAVETADO	1	P42301080008	
2	EIXO CONDUTOR T14	1	P42301080004	
1	EIXO CONDUTOR T16	1	P42301080003	

A7V55

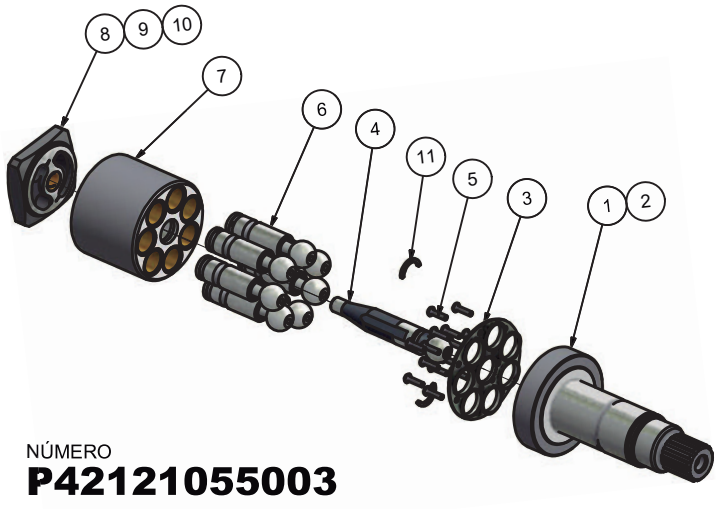

NÚMERO
P42121055003

11	ANEL-BIPARTIDO	2	P41315099001	
10	PLACA DA VÁLV. MOTOR	1	P42258055003	
9	PLACA DA VÁLVULA RH	1	P42258055002	
8	PLACA DA VÁLVULA LH	1	P42258055001	
7	BLOCO PISTÕES	1	P41249056001	
6	PISTÃO	1	P41252056001	
5	PARAF. CAB. REDONDA	14	99509011007	
4	PINO CENTRO	1	P41352056001	
3	PLACA RETENÇÃO	1	P41551056001	
2	EIXO CHAVETADO Ø30	1	P42301055007	
1	EIXO CONDUTOR T14	1	P42301055004	

A7V80

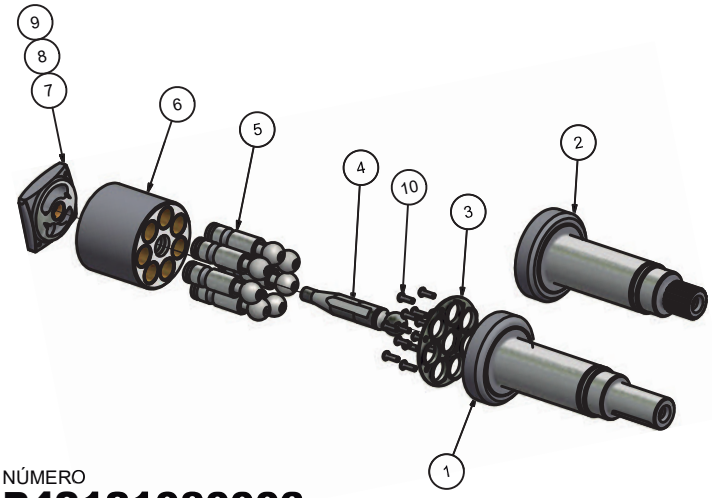

NÚMERO
P42121080003

10	PARAFUSO CAB. REDONDA	14	99509011003	
9	PLACA VÁLV. MOTOR	1	P42258080003	
8	PLACA VÁLV. RH	1	P42258080002	
7	PLACA DA VÁLVULA LH	1	P42258080001	
6	BLOCO PISTÕES	1	P42249080001	
5	PISTÃO	1	P42252080002	
4	PINO DE CENTRO	1	P42352099004	
3	PLACA RETENÇÃO	1	P42551099001	
2	EIXO CONDUTOR T16	1	P42301080005	
1	EIXO CHAVETADO Ø35	1	P42301080006	

A7V107

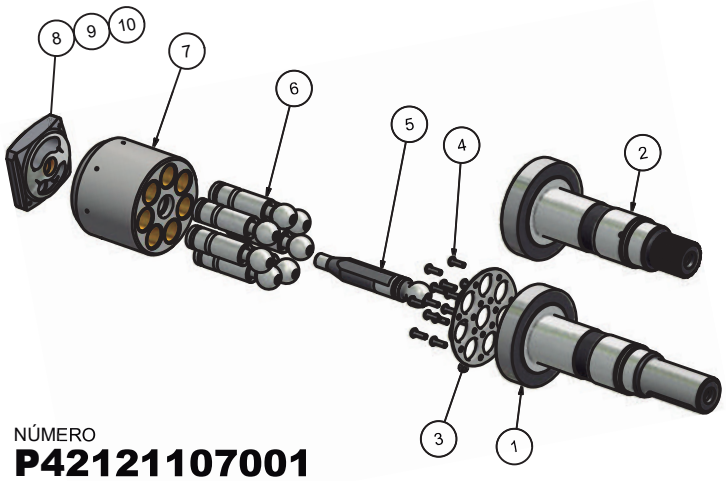

NÚMERO
P42121107001

10	PLACA DA VÁLVULA MOTOR	1	P42258107003	
9	PLACA DA VALVULA RH	1	P42258107002	
8	PLACA DA VÁLVULA LH	1	P42258107001	
7	BLOCO PISTÕES	1	P41249107001	
6	PISTÃO	1	P41252107001	
5	PINO CENTRO	1	P41352107002	
4	PARAFUSO CAB. REDONDA	14	99509011003	
3	PLACA ARANHA	1	P41551107001	
2	EIXO 18 DENTES	1	P42301107001	
1	EIXO CHAVETADO Ø40	1	P41301099002	

A8V55

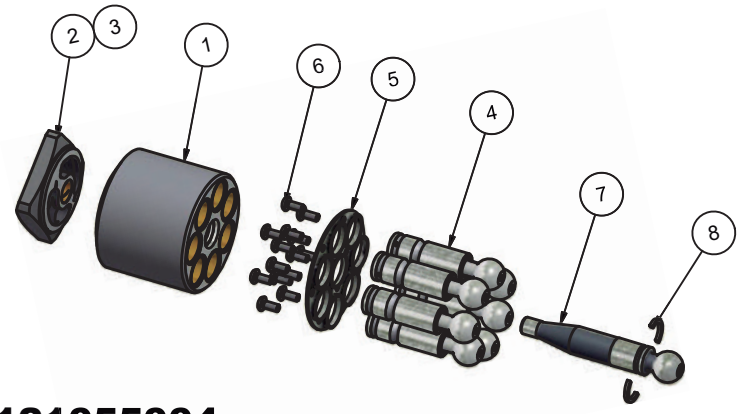

NÚMERO
P42121055004

8	ANEL-BIPARTIDO	2	P41315099001	
7	PINO CENTRO	1	P41352056001	
6	PARAFUSO	14	99509011007	
5	PLACA RETENÇÃO	1	P41551056001	
4	PISTÃO	1	P41252056001	
3	PLACA DA VÁLVULA RH	1	P42258055002	
2	PLACA DA VÁLVULA LH	1	P42258055001	
1	BLOCO PISTÕES	1	P41249056001	

A8V80 - CAT330 B&L

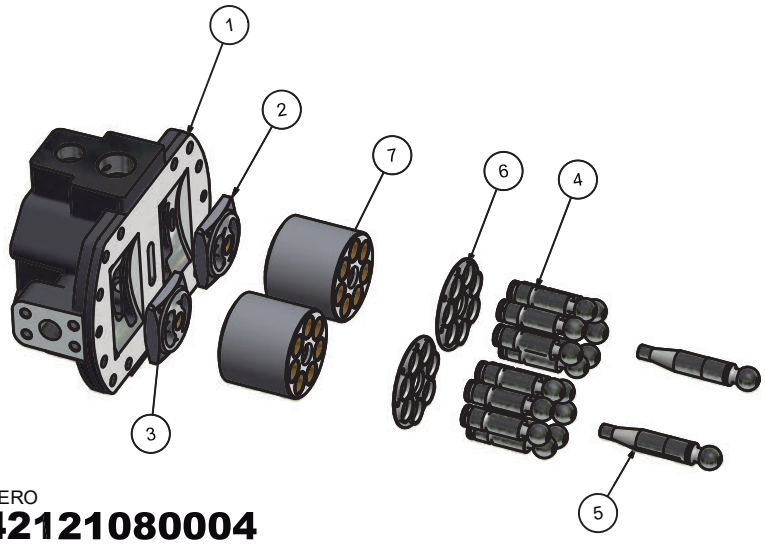

NÚMERO
P42121080004

7	BLOCO PISTÕES	2	P42249080001	
6	PLACA RETENÇÃO	2	P42551099001	
5	PINO DE CENTRO	2	P42352099004	
4	COJTO.PISTÃO	14	P42252099003	
3	PLACA DA VÁLVULA RH	1	P42258080002	
2	PLACA DA VÁLVULA LH	1	P42258080001	
1	TAMPA TRASEIRA	1	P42304099001	

A8V160

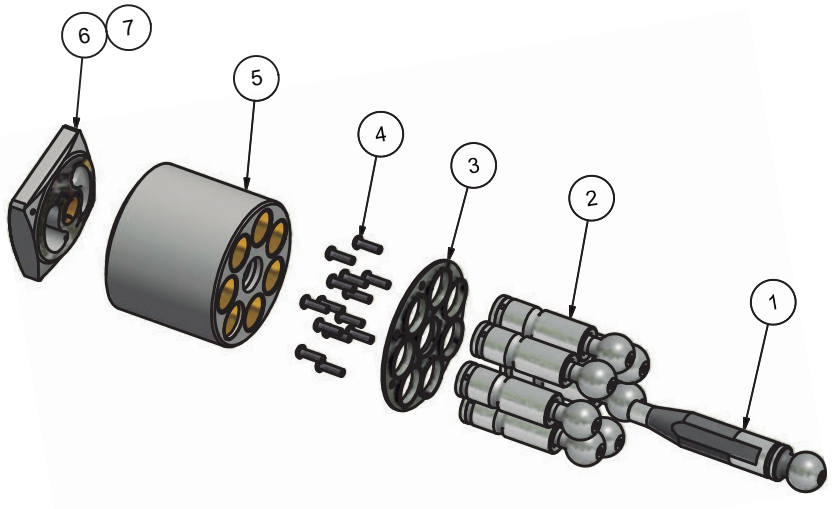

NÚMERO
P42221160002

7	PLACA VÁLVULA DIR.	1	P42258160002	
6	PLACA VÁLVULA ESQ.	1	P42258160001	
5	BLOCO PISTÃO	2	P41249160001	
4	PARAF. CABEÇA RED	28	99509020006	
3	PLACA ARANHA	2	P41551160001	
2	PISTÃO	2	P41252160001	
1	PINO CENTRO	2	P41352160002	

A8VO55

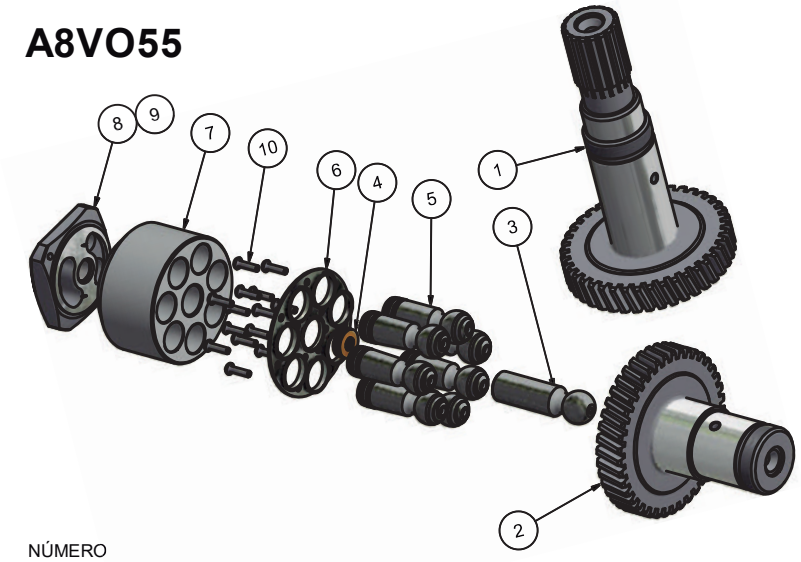

NÚMERO
P42121055001

10	PARAFUSO ALLEN CAB. RED.	14	99509020002	
9	PLACA VÁLV.ESQ. LH	1	P42358055003	
8	PLACA VÁLV.DIR. RH	1	P42358055001	
7	BLOCO PISTÕES	1	P42349055002	
6	PLACA RETENÇÃO	1	P41551056001	
5	CONJUNTO DO PISTÃO	1	P42252055001	
4	MOLA PRATO	1	P42235099006	
3	PINO DE CENTRO	1	P42352055002	
2	EIXO CONDUTOR	1	P42301055001	
1	EIXO CONDUTOR T17	1	P42301055002	

A8VO80

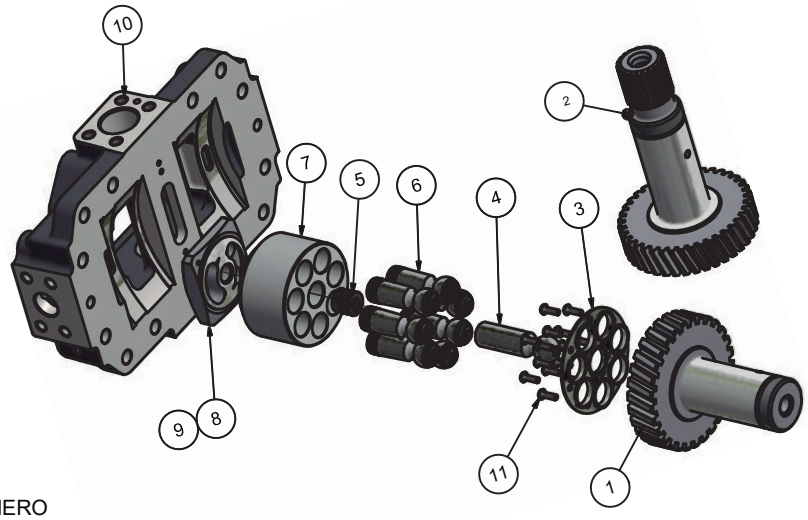

NÚMERO
P42121080001

11	PARAFUSO ALLEN CAB. RED.	14	99509002007	
10	CABEÇOTE A8VO80	1	P42304080001	
9	PLACA VÁLV. DIR.	1	P42358080002	
8	PLACA VÁLV. ESQ.	1	P42358080003	
7	BLOCO PISTÕES	1	P42349080002	
6	CONJUNTO DO PISTÃO	1	P42252080001	
5	MOLA PRATO	1	P42235099005	
4	PINO DE CENTRO	1	P42352080001	
3	PLACA RETENÇÃO	1	P42551099001	
2	EIXO CONDUTOR	1	P42301080002	
1	EIXO CONDUZIDO	1	P42301080001	

A8VO107

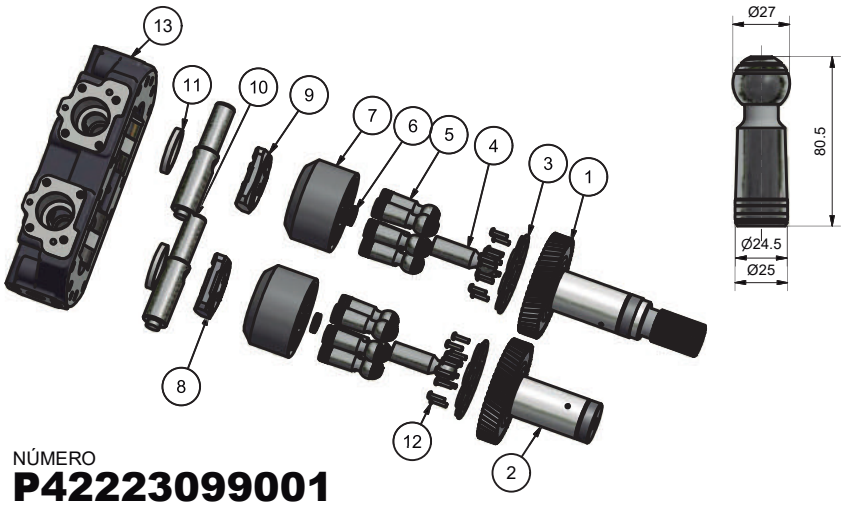

NÚMERO
P42223099001

13	CABEÇOTE A8VO107	1	P42304107001		
12	PARAFUSO M5x20	27	99509020004		
11	ANEL	2	P42320099001		
10	EIXO	2	P42301099003		
9	PLACA VÁLVULA ESQ.	1	P42358099002		
8	PLACA VÁLVULA DIREITA	1	P42358099001	099-5878/9T3421	650453
7	BLOCO PISTÕES	2	P42349099001	087-4783/9T3370	430886
6	MOLA PRATO	2	P49235099001		
5	CONJUNTO DO PISTÃO	2	P42252099001		2021910
4	PINO DE CENTRO	2	P42352099001	9T3369	410289
3	PLACA ARANHA	2	P41551107001		
2	EIXO CONDUZIDO	1	P49301114001		
1	EIXO CONDUTOR	1	P49301114002		

A8VO160

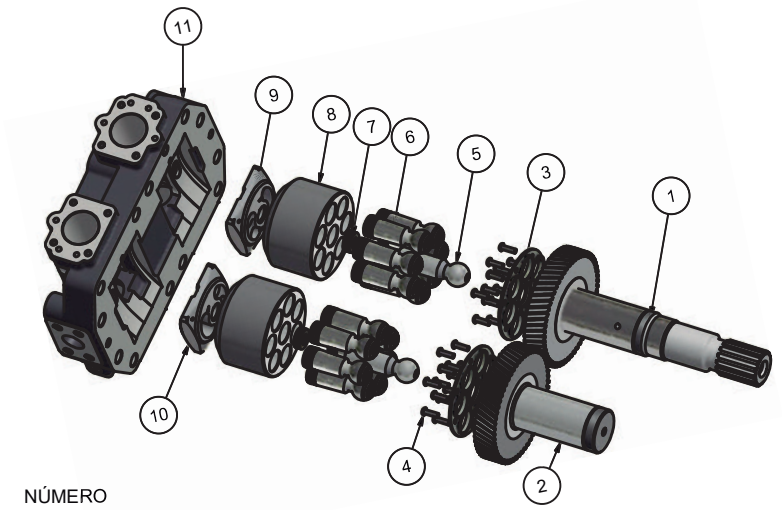

NÚMERO
P49222330001

11	CABEÇOTE A8VO160	1	P42304160001	
10	PLACA VÁLVULA ESQ.	1	P49358330002	
9	PLACA VÁLVULA DIR.	1	P49358330001	
8	BLOCO PISTÕES	2	P49349330001	
7	MOLA PRATO	2	P49235099002	
6	CONJUNTO DO PISTÃO	2	P49252330001	
5	PINO DE CENTRO	2	P49352330002	
4	PARAF. CAB. RED. ALLEN	28	99509020006	
3	PLACA ARANHA	2	P41551160001	
2	EIXO CONDUZIDO	1	P49301330002	
1	EIXO CONDUTOR	1	P49301330001	

A10VS018

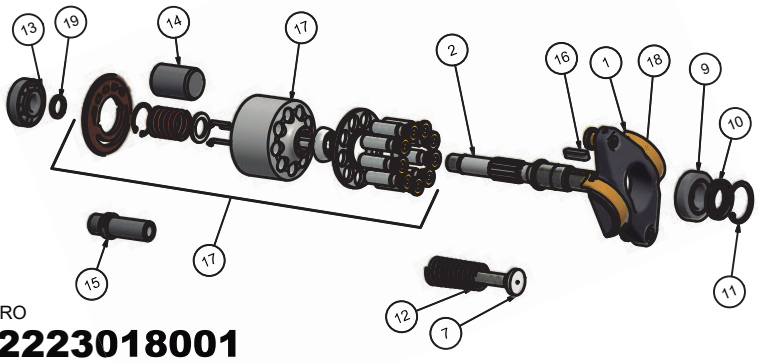

NÚMERO
P42223018001

19	ENCOSTO ROLAMENTO	1	P42312099002	
18	CONJ. PLATÔ E PISTÃO	1	P42246018001	
17	CONJT. ROT. TAMBOR	1	P42223018002	
16	CHAVETA QUADRADA	1	99508004016	
15	GUIA PISTÃO	1	P42352018005	
14	EMBOLO	1	P42352018004	
13	ROLAMENTO CÔNICO ROLOS	1	99513008024	
12	MOLA	1	P42535099003	
11	ANEL RETENÇÃO FURO	1	99515001028	
10	RETENTOR R2 22X35X6	1	99505008017	R2 29.775
9	ROLAMENTO CÔNICO ROLOS	1	99513008009	22X45.23X15.49
8	PLACA VÁLVULA ESQUERDA	1	P42358018002	
7	PISTÃO	1	P42352018003	
6	EIXO ESTRIADO 5/8 9T (U)	1	P42301018005	
5	EIXO ESTRIADO 3/4 11T (R)	1	P42301018003	
4	EIXO ESTRIADO 11T (S)	1	P42301018004	
3	EIXO CHAVETADO 3/4 (K)	1	P42301018001	
2	EIXO CHAVETADO Ø18	1	P42301018002	
1	BUCHA	2	P42520018001	

A10VSO28

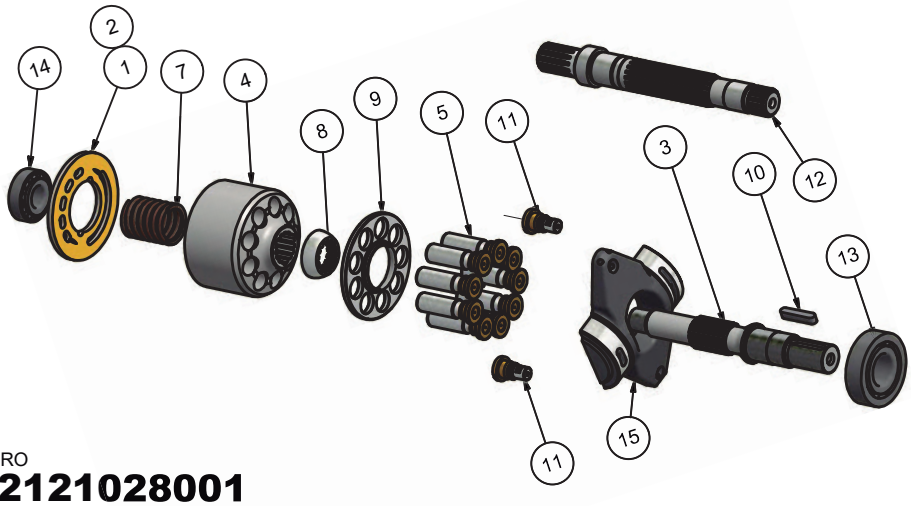

NÚMERO
P42121028001

15	PLATÔ	1	P42346028001	
14	ROLAMENTO ROLO CÔNICO	1	99513008010	
13	ROLAMENTO	1	99513008011	
12	EIXO 13 DENTES	1	P42301028003	
11	PISTÃO	2	P42252018001	
10	CHAVETA QUADRADA 6X32	1	99508006005	
9	PLACA RETENÇÃO	1	P42351028001	
8	COROA GUIA	1	P42348028001	
7	MOLA BLOCO PIS.	1	P42535099006	
6	GUIA	1	P42507028001	
5	PISTÃO	1	P42252028002	
4	BLOCO DE PISTÕES	1	P42349028001	
3	EIXO CHAVETADO Ø22	1	P42301028001	
2	PLACA VÁLVULA ESQ.	1	P42358028004	
1	PLACA VÁLVULA	1	P42358028001	

A10VS045

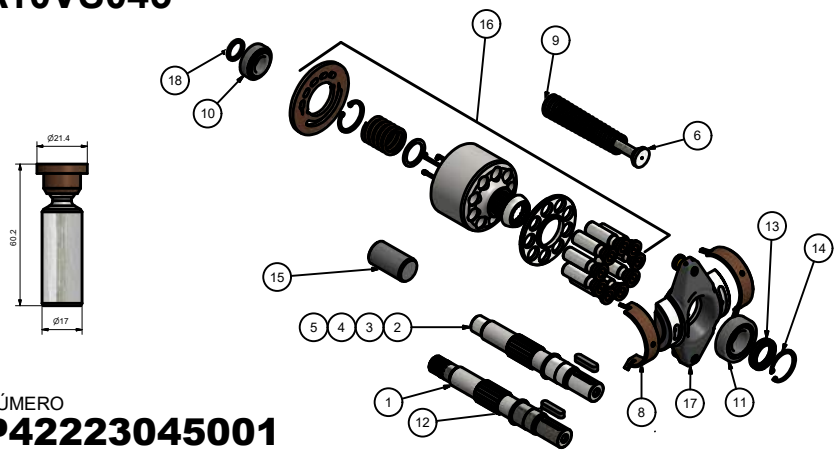

NÚMERO
P42223045001

18	ENCOSTO ROLAMENTO	1	P42312099004	
17	CONJ. PLATÔ E PISTÃO	1	P42246045001	
16	CONJT. ROT. TAMBOR	1	P42223045002	
15	EMBOLO	1	P42352045003	
14	ANEL RETENÇÃO FUROS	1	99515001033	
13	RETENTOR Ø28xØ40x7 - R2	1	99505008021	
12	CHAVETA PARALELA 8x7x36	2	99508007001	
11	ROLAMENTO CÔNICO ROLOS	1	99513008014	1988 1922
10	ROLAMENTO CÔNICO ROLOS	1	99513008009	LM12749/LM12710
9	MOLA	1	P42535099004	
8	BUCHA	2	P42520045001	
7	PLACA PRESSÃO ESQ.	1	P42358045005	
6	PISTÃO	1	P42352045001	
5	EIXO ESTRIADO 13D (U)	1	P42301045007	
4	EIXO ESTRIADO 15D (S)	1	P42301045002	
3	EIXO ESTRIADO 15D (R)	1	P42301045001	
2	EIXO CHAVETADO Ø25 (P)	1	P42301045004	
1	EIXO Ø25 (DUPLA)	1	P42301045003	

A10VSO

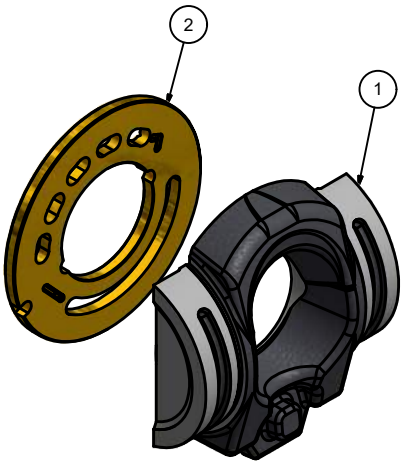

NÚMERO
P42121063001

2	PLACA VÁLVULA DIR.	1	P42358063001	
1	PLATÔ DIREITO	1	P42346063001	

A10VS071

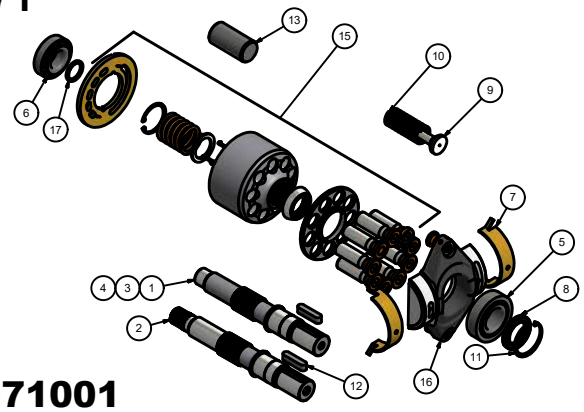

NÚMERO
P42223071001

17	ARRUELA	1	P42312099008	
16	CONJ. PLATÔ E PISTÃO	1	P42246071001	
15	CONJT. ROT. TAMBOR	1	P42223071002	
14	PLACA VÁLVULA ESQUERDA	1	P42358071005	
13	EMBOLO	1	P42352071004	
12	CHAVETA QUADRADA 10x44	2	99508006006	
11	ANEL RETENÇÃO FUROS	1	99515001044	
10	MOLA	1	P42535099008	
9	PISTÃO	1	P42352071003	
8	RETENTOR Ø35xØ52x6 - R2	1	99505008007	VITON
7	BRONZINA	2	P42520071001	
6	ROLAM. CÔNICO ROLOS	1	99513008011	
5	ROLAM. CÔNICO ROLOS	1	99513008012	25877/25821
4	EIXO ESTRIADO 14D (S)	1	P42301071010	
3	EIXO ESTRIADO 14D (R)	1	P42301071009	
2	EIXO BOMBA DUPLA	1	P42301071002	
1	EIXO CHAV. Ø32 (P)	1	P42301071001	

A10VO85 - S52

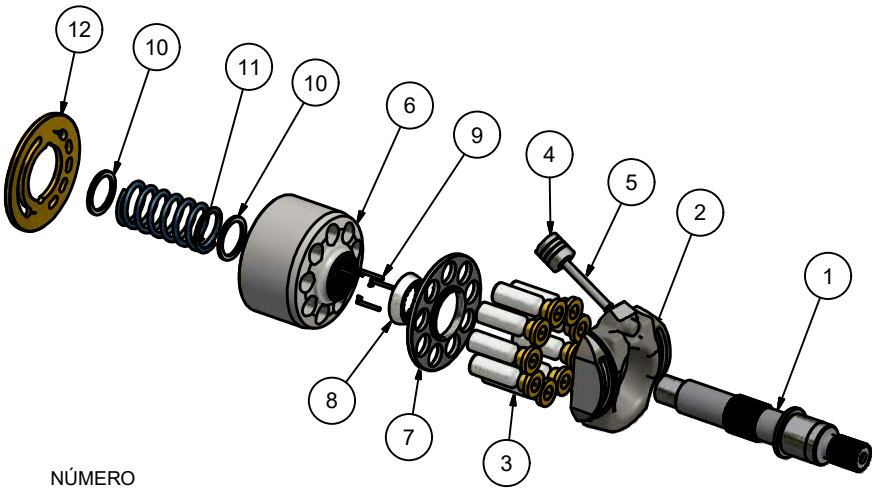

NÚMERO
P42221085001

12	PLACA VÁLVULA DIR.	1	P42358085001	
11	MOLA TAMBOR	1	P42535085001	
10	ARRUELA	2	P42312099010	
9	GUIA	3	P42507085001	
8	COROA GUIA	1	P42348100001	
7	PLACA RETENÇÃO	1	P42351100001	
6	BLOCO PISTÁO	1	P42349085001	
5	PISTÃO SERVO	1	P42352085001	
4	SAPATA DO SERVO	1	P42353085001	
3	PISTÃO	1	P42252100001	
2	PLATÔ	1	P42346085001	
1	EIXO 14 DENTES	1	P42301085001	

A10VSO100

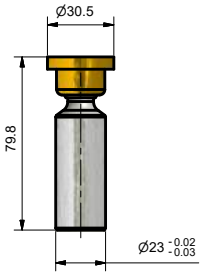

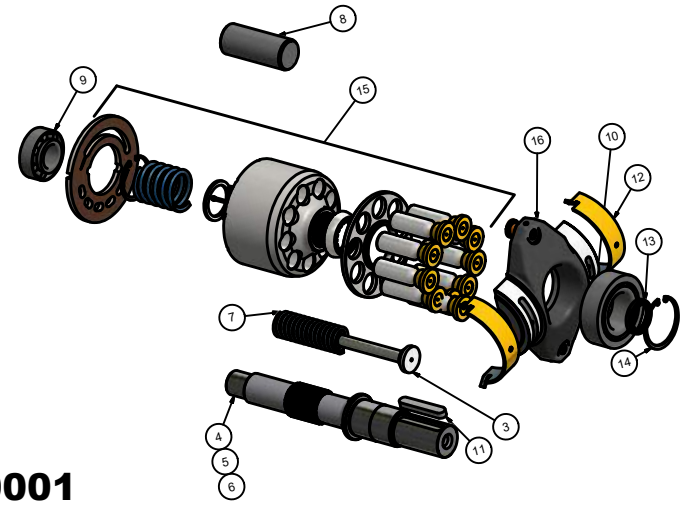

NÚMERO
P42223100001

16	CONJ. PLATÔ E PISTÃO	1	P42246100001	
15	CONJT. ROT. TAMBOR	1	P42223100002	
14	ANEL RETENÇÃO FUROS	1	99515001052	
13	RETENTOR 32x42x7 - R2	1	99505008008	
12	BRONZINA	2	P42520100001	
11	CHAVETA RETANG.12X8X67.5	1	99508007004	
10	ROLAM.ROLOS CÔNICOS	1	99513008039	
9	ROLAM.ROLOS CÔNICOS	1	99513008017	HR 33206 J
8	EMBOLO	1	P42352100003	
7	MOLA	1	P42535099010	
6	EIXO 14D (U)	1	P42301100003	
5	EIXO 17D (S)	1	P42301100002	
4	EIXO CHAVETADO Ø40	1	P42301100001	
3	PISTÃO	1	P42352100002	
2	PLACA PRESSÃO ESQ.	1	P42358100002	
1	PISTÃO	1	P42252100001	

A10VSO140

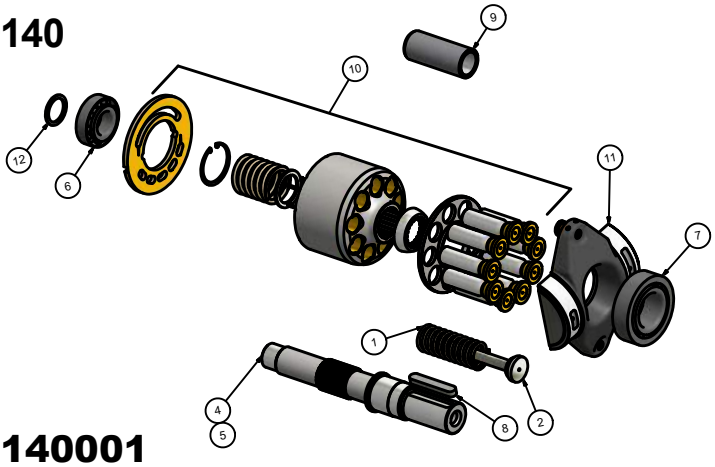

NÚMERO
P42223140001

12	ARRUELA	1	P42312099012	
11	CONJ. PLATÔ E PISTÃO	1	P42246140001	
10	CONJT. ROT. TAMBOR	1	P42223140002	
9	EMBOLO	1	P42352140003	
8	CHAVETA RETANGULAR	1	99508007003	
7	ROLAM.ROLOS CÔNICOS	1	99513008016	529X/ 522
6	ROLAM.ROLOS CÔNICOS	1	99513008015	HR 32207 J
5	EIXO 13D (S)	1	P42301140002	
4	EIXO CHAVETADO Ø45	1	P42301140001	
3	PLACA PRESSÃO ESQ.	1	P42358140002	
2	PISTÃO	1	P42352140002	
1	MOLA	1	P42535099012	

A10VG45

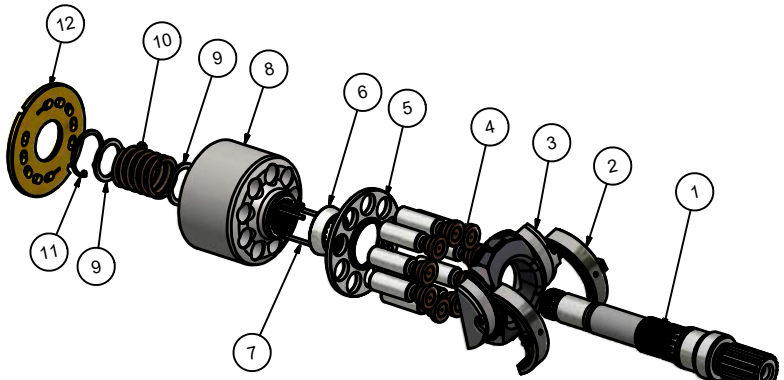

NÚMERO
P42221045003

12	PLACA VÁLVULA DIR.	1	P42358045004	
11	ANEL ELÁSTICO	1	99515001031	
10	MOLA BLOCO PISTÃO	1	P42535099005	
9	ARRUELA	2	P42312099003	
8	BLOCO PISTÕES	1	P42349045001	
7	GUIA	3	P42507045001	
6	COROA GUIA	1	P42348045001	
5	PLACA RETENÇÃO	1	P42351045001	
4	CONJUNTO PISTÃO	1	P42252045001	
3	PLATÔ	1	P42346045001	
2	ROLAMENTO A10VG45	2	P42213045001	
1	EIXO ESTRIADO 14D	1	P42301045005	

A11VO130

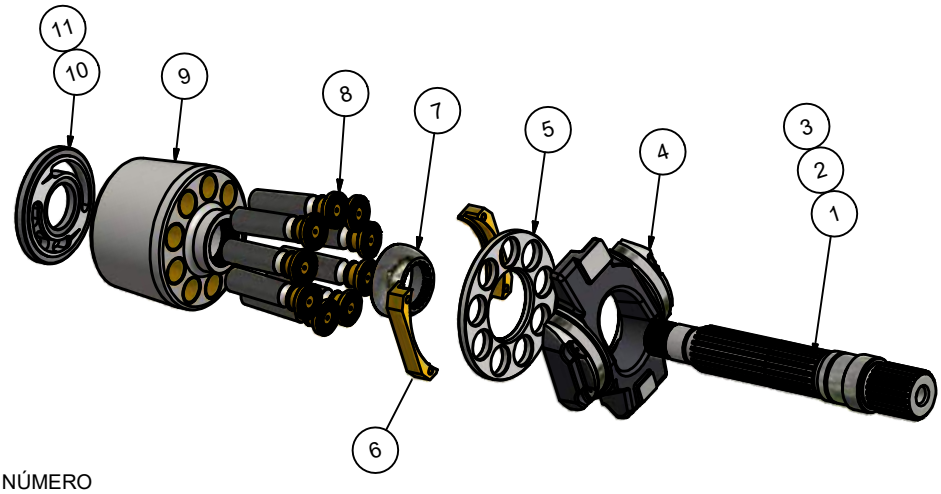

NÚMERO
P42221130001

11	PLACA VÁLV. ESQ.	1	P42358130002	
10	PLACA VÁLV. DIR.	1	P42358130001	
9	BLOCO PISTÃO	1	P42249130001	
8	CONJUNTO PISTÃO	1	P42252130001	
7	COROA GUIA	1	P42348130001	
6	SUPORTE RETENÇÃO	2	P42336130001	
5	PLACA RETENÇÃO	1	P42351130001	
4	PLATÔ	1	P42346130001	
3	EIXO CHAVETADO Ø50	1	P42301130003	
2	EIXO FRONTAL 13Z	1	P42301130002	
1	EIXO FRONTAL 24Z	1	P42301130001	

A11VO160

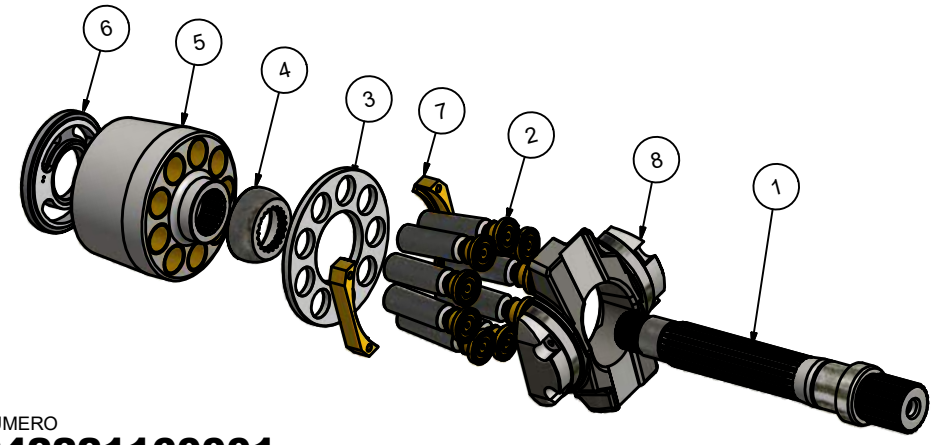

NÚMERO
P42221160001

8	PLATÔ	1	P42346160001	
7	SUPORTE RETENÇÃO	2	P42336160001	
6	PLACA VÁLV. DIR.	1	P42358160001	
5	BLOCO PISTÃO	1	P42249160001	
4	COROA GUIA	1	P42348160001	
3	PLACA RETENÇÃO	1	P42351160001	
2	CONJUNTO PISTÃO	1	P42252160001	
1	EIXO A11VO160	1	P42301160001	

A11VO190

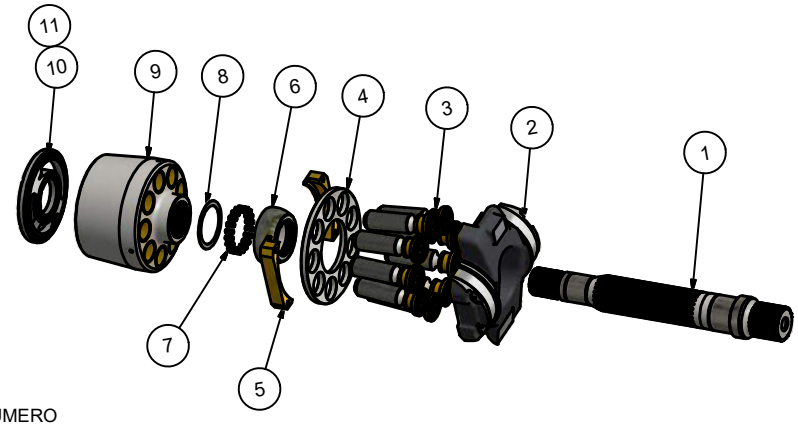

NÚMERO
P42221190001

11	PLACA VÁLVULA ESQ.	1	P42358190002	
10	PLACA VÁLV. DIR.	1	P42358190001	
9	BLOCO PISTÃO	1	P42249190001	
8	ARRUELA COROA	1	P42512190001	
7	MOLA DA COROA	1	P42235099007	
6	COROA	1	P42348190001	
5	SUPORTE RETENÇÃO	2	P42336190001	
4	PLACA RETENÇÃO	1	P42351190001	
3	PISTÃO	1	P42252190001	
2	PLATÔ	1	P42346190001	
1	EIXO A11VO190	1	P42301190001	

PVD 21



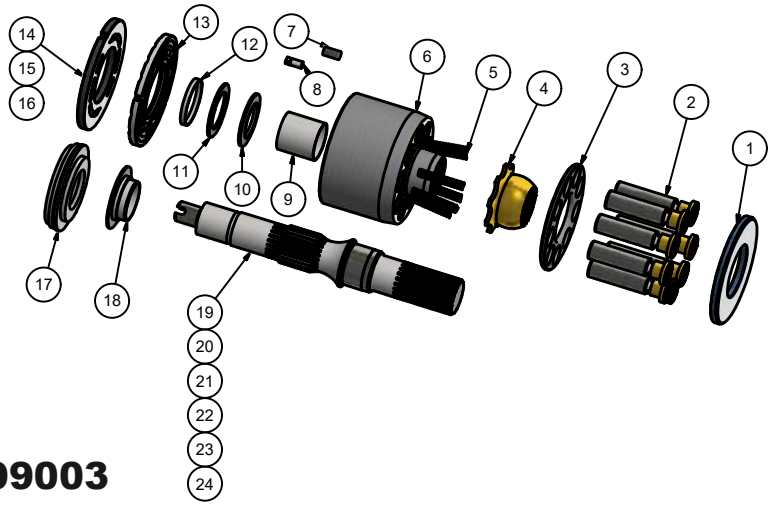

NÚMERO
P40223099003

24	EIXO ESTRIADO 21 DENTES COM SAÍDA TRAZEIRA 13 DENTES	1	P40301099025	
23	EIXO ESTR. 21D - COM ARRASTE TRASEIRO COMP=281.6	1	P40301099024	P/ RETENTOR
22	EIXO ESTR. 14D- MOTOR - S/ ARRASTE COMP=271.7	1	P40301099004	9210468
21	EIXO BOMBA/MOTOR ESTR.21D - S/ ARRASTE TRASEIRO COMP=271.7	1	P40301099003	9210206 - 9210708
20	EIXO BOMBA ESTR. 14D - C/ ARRASTE TRASEIRO COMP=281.6	1	P40301099002	9210467
19	EIXO BOMBA ESTR. 21D - C/ ARRASTE TRASEIRO COMP=281.6	1	P40301099001	9210205
18	SELO MECÂNICI 21	1	P40320099003	
17	SUPORTE RETENTOR	1	P40336099002	9210168
16	PLACA VALVULA MF	1	P40358099004	9210480 / 003384
15	PLACA VALVULA	1	P40358099003	9210479 / 003376
14	PLACA VÁLVULA DIREITA	1	P40358099002	9210478
13	PLACA DE PRESSÃO S21	1	P40359099002	9210658
12	ANEL	1	P40320099001	
11	ARRUELA DO TAMBOR	1	P40512099002	
10	ARRUELA CÔNICA DO TAMBOR	1	P40512099001	9210013
9	ESPAÇADOR	1	P40336099001	
8	PINO GUIA DA PLACA	1	P40307099002	
7	PINO GUIA	1	P40307099001	
6	BLOCO DE PISTÕES	1	P40249099002	9210578
5	MOLA	1	P40235099001	9210577
4	COROA	1	P40348099002	9210219
3	PLACA ARANHA	1	P40351099002	9210292
2	MONTAGEM PISTÃO	1	P40252099002	9510408-0010
1	PLACA TORQUE	1	P40350099001	9210293

PVD 22

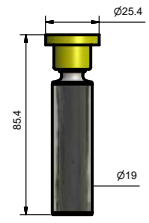

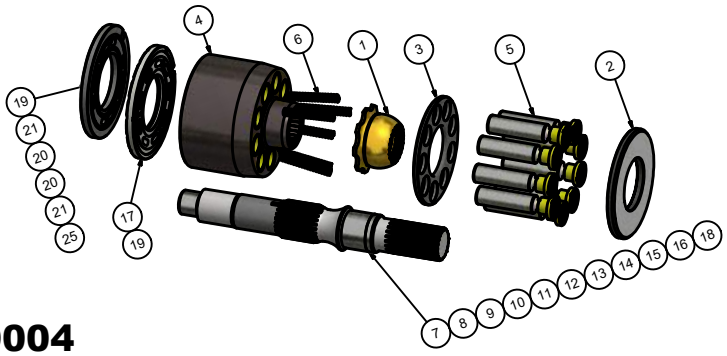

NÚMERO
P40223099004

21	PLACA VÁLVULA	1	P40358099008	9220991 / 003897
20	PLACA VÁLVULA	1	P40358099009	9220992 / 003905
19	PLACA VÁLVULA	1	P40358099006	9220990
18	EIXO ESTR. 21D P/ RETENTOR C/ ARRASTE TRASEIRO COMP=295.1	1	P40301099023	PARA BOMBA
17	PLACA MANCAL BI-METÁLICA	1	P40359099003	9221335
16	EIXO ESTR.21D .C/ ROSCA M10X1.5 BOMBA CURTA SAIDA TRASEIRA13D COMP=327	1	P40301099020	577676
15	EIXO 21 DENTES C/ ROSCA M10X1.5 MOTOR COMP=291.5	1	P40301099019	9220399
14	EIXO MOTOR FIXO CHAVETADO Ø35 PVD-22 - DES. 9221094 COMP=316.2	1	P40301099016	9221094
13	EIXO CHAV. Ø35 -BOMBA C/ ARRASTE TRASEIRO COMP=316.2	1	P40301099015	9221065
12	EIXO ESTR. 14D MOTOR FIXO - S/ ARRASTE COMP=291.5	1	P40301099014	9220976
11	EIXO ESTR. 14D BOMBA - S/ ARRASTE COMP=295.1	1	P40301099013	9220944
10	EIXO CONICO - BOMBA- C/ ARRASTE TRASEIRO COMP=316.1	1	P40301099012	9220844
9	EIXO ESTR. 21D C/ ROSCA 3/8 - BOMBA - C/ ARRASTE TRASEIRO COMP=295.1	1	P40301099011	9220868 - 9221550
8	EIXO BOMBA 21D-C/ ARRASTE TRASEIRO COMP=295.1	1	P40301099010	9220417
7	EIXO MOTOR ESTR. 21D - COMP=291.5	1	P40301099009	9220399
6	MOLA (KIT)	1	P40235099003	9221105
5	PISTÃO	1	P40252099003	9510408-0001
4	BLOCO PISTÕES	1	P40249099003	9221102
3	PLACA DE RETENÇÃO	1	P40351099003	9220628
2	PLACA TORQUE	1	P40350099002	9220626
1	COROA	1	P40348099003	9220500

PVD 23

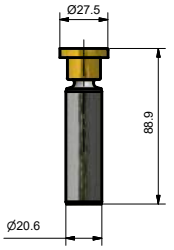

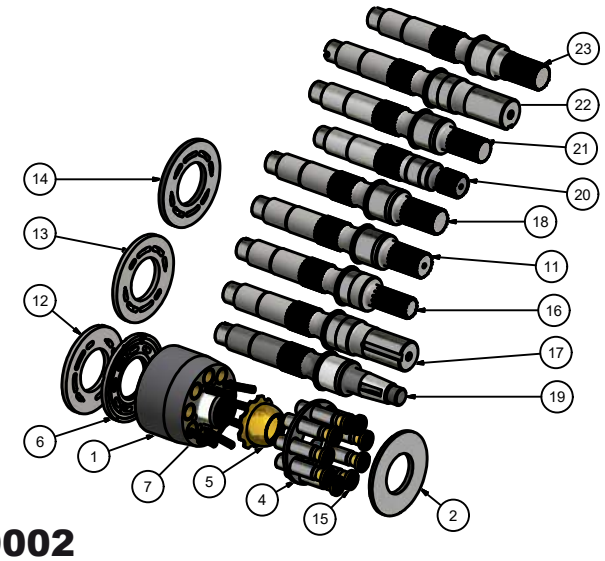

NÚMERO
P40223099002

23	EIXO ESTR.23D P/ RETENTOR - C/ ARRASTE TRASEIRO COMP=308.1	1	P40301099022	
22	EIXO CHAVETADO Ø44.45 BOMBA C/ ROSCA 3/8 C/ ARRASTE TRASEIRO COMP=328.9	1	P40301099021	9230626
21	EIXO ESTRIADO 21 DENTES - MOTOR	1	P40301023002	9230325
20	EIXO ESTRIADO 21 DENTES BOMBA CURTA	1	P40301023001	
19	EIXO CÔNICO1:8 - BOMBA - C/ ARRASTE TRASEIRO COMP=328.9	1	P40301099005	9230445
18	EIXO ESTR. 23D - BOMBA/MOTOR - S/ ARRASTE COMP=308.1	1	P40301099017	9230173
17	EIXO CHAVEVETADO 44.45 - MOTOR - COMP=328.9	1	P40301099007	9230638
16	EIXO BOMBA/MOTOR EST. 14D - C/ ARRASTE TRASEIRO COMP=308.1	1	P40301099006	9230476
15	PISTÃO MONTADO	1	P40252099004	9510408-0002
14	PLACA VÁLVULA MOTOR	1	P40358099013	9230562
13	PLACA VÁLVULA ESQUERDA	1	P40358099012	9230561
12	PLACA VÁLVULA DIREITA	1	P40358099011	9230560
11	EIXO MOTOR 23 DENTES	1	P40301099008	9230739
7	MOLA	1	P40235099004	9221105
6	PLACA MANCAL BI-METÁLICA	1	P40359099004	9230881
5	COROA	1	P40348099004	9230158
4	PLACA RETENÇÃO	1	P40351099004	9230234
2	PLACA TORQUE	1	P40350099003	9230235
1	BLOCO PISTÕES	1	P40249099004	9230651

PV90R 42

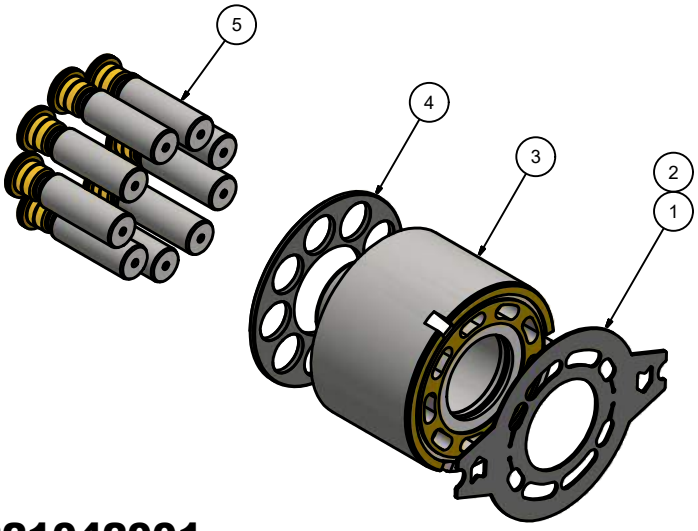

NÚMERO
P47221042001

5	CONJT. PISTÃO	1	P47252042001	
4	PLACA DE RETENÇÃO	1	P47351042001	
3	TAMBOR	1	P47249042001	
2	DISCO FRICÇÃO MOTOR	1	P47355042002	
1	DISCO FRICÇÃO DIR./ESQ.	1	P47355042001	

PV90R 55

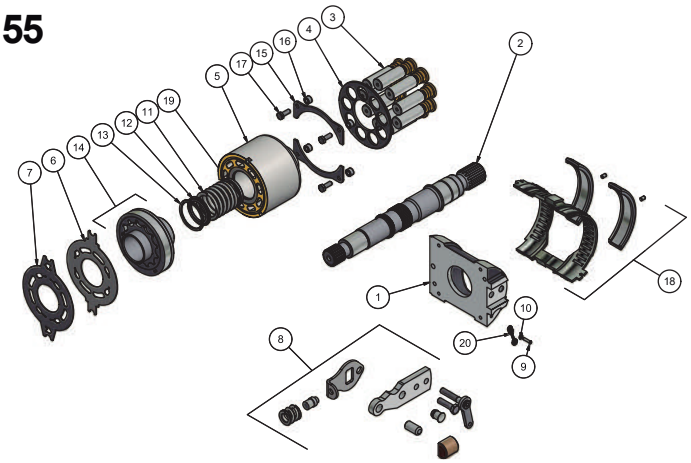

NÚMERO
P47130055001

20	TRAVA	1	P47536055002	
19	ARRUELA	1	P47312055001	
18	ROLAMENTO PLATÔ	2	P47513055002	
17	PARAF. SEXT. M6x15	4	99509002047	
16	CALÇO	4	P47320055003	
15	TAMPA	2	P47504055001	
14	KIT BOMBA DE CARGA	1	P47226099001	
13	ANEL RET. SPIROLOX Ø48.844x1.574mm - WHT-181	1	99515010001	
12	ENCOSTO MOLA	1	P47320055005	
11	MOLA	1	P47535055002	
10	ARRUELA	1	P47512100002	
9	PINO	1	P47307100001	
8	SUPORTE	1	P47236055001	
7	DISCO FRICÇÃO BOMBA (R/L)	1	P47355055001	
6	DISCO FRICÇÃO MOTOR	1	P47355055002	
5	TAMBOR	1	P47249055001	
4	PLACA DE RETENÇÃO	1	P47351055001	
3	CONJT. PISTÃO	1	P47252055001	
2	EIXO 14 DENTES	1	P47301055002	
1	PLATÔ	1	P47346055001	

PV90R 130

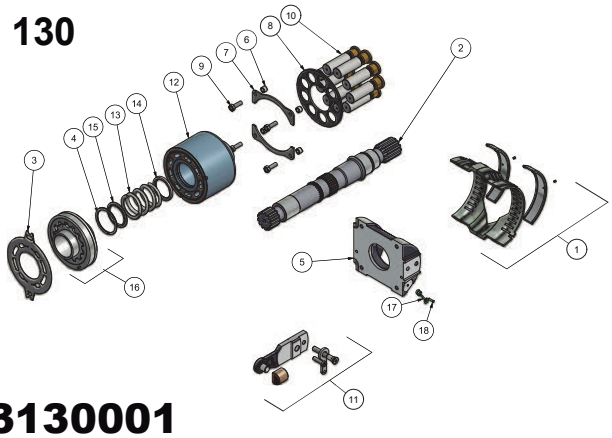

NÚMERO
P4723130001

18	PINO	1	P47307100001	
17	TRAVA	1	P47536130001	
16	KIT BOMBA DE CARGA	1	P47226099002	
15	ENCÔSTO MOLA	1	P47312130004	
14	ARRUELA	1	P47312130003	
13	MOLA	1	P47535130003	
12	TAMBOR 90/130	1	P47249130002	
11	SUPORTE	1	P47236130001	
10	CONJT. PISTÃO	1	P47252130001	
9	PARAF. SEXT. M8x25	4	99507002051	
8	PLACA DE RETENÇÃO	1	P47351130001	
7	TAMPA	2	P47504130001	
6	CALÇO	4	P47320130003	
5	PLATO	1	P47346130001	
4	ANEL RET. SPIROLOX Ø65.735x1.981mm - WHT-244	1	99515010004	
3	DISCO FRICÇÃO R/L	1	P47355130001	
2	EIXO	1	P47301130005	
1	ROLAMENTO PLATÔ	2	P47513130002	

PV90R 75

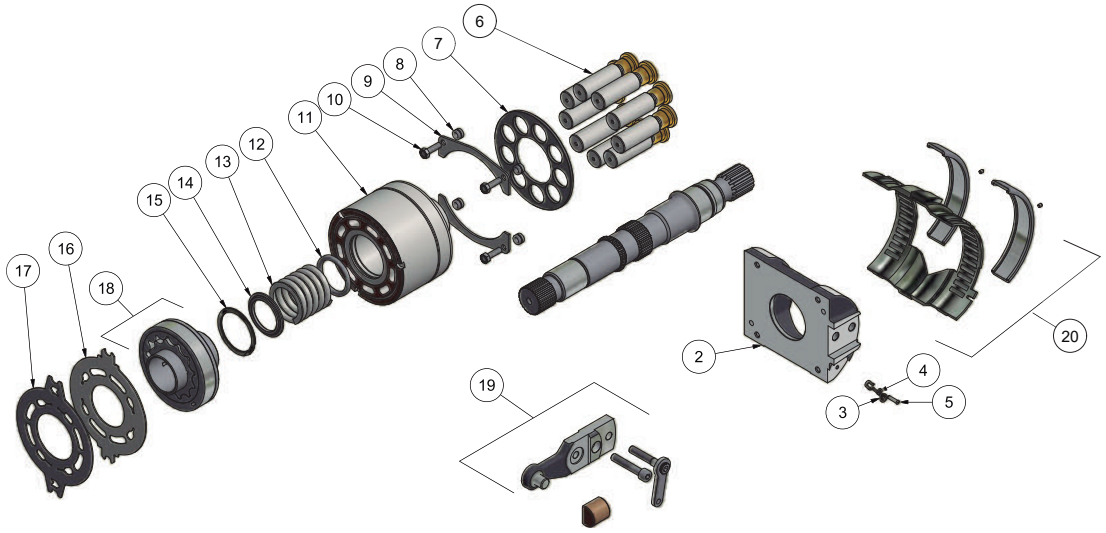

NÚMERO
P47130075001

20	ROLAMENTO PLATÔ	2	P47513075001	
19	SUPORTE	1	P47236075001	
18	KIT BOMBA DE CARGA	1	P47226099003	
17	DISCO FRICÇÃO R/L	1	P47355075001	
16	DISCO FRICÇÃO M	1	P47355075002	
15	ANEL RET. SPIROLOX Ø55.626x1.981mm - WHT-206	1	99515010002	
14	ENCÔSTO	1	P47320075001	
13	MOLA	1	P47535075001	
12	ARRUELA	1	P47312075001	
11	TAMBOR	1	P47249075003	
10	PARAF. M8x20	4	99509002030	
9	TAMPA	2	P47504075001	
8	BUCHA	4	P47320075002	
7	PLACA DE RETENÇÃO	1	P47351075001	
6	CONJT. PISTÃO	1	P47252075001	
5	PINO	1	P47307100001	
4	ARRUELA	1	P47512100002	
3	TRAVA	1	P47536075001	
2	PLÂTO	1	P47346075001	
1	EIXO 14 DENTES	1	P47301075001	

PV90R 100

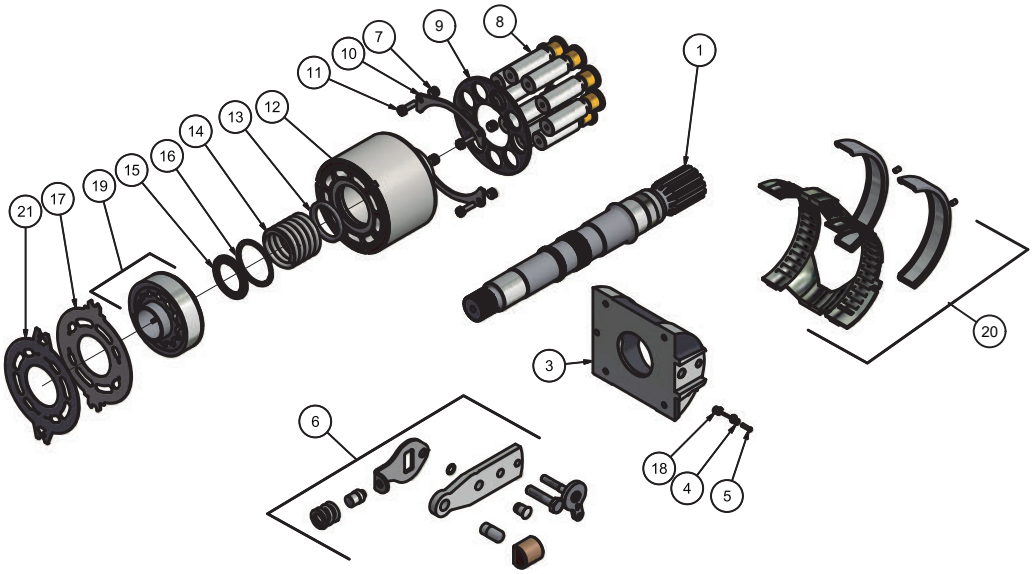

NÚMERO
P47130100001

21	DISCO FRICÇÃO R/L	1	P47355 00002	
20	ROLAMENTO PLATÔ	2	P47513100001	
19	KIT BOMBA DE CARGA	1	P47226099004	
18	MOLA TRAVA	1	P47535099009	
17	DISCO FRICÇÃO MOTOR	1	P47355100001	
16	ANEL RET. SPIROLOX Ø60.6x1.981mm - WHT-225	1	99515010003	
15	ENCOSTO	1	P47320100002	
14	MOLA	1	P47535100001	
13	ARRUELA	1	P47312100001	
12	TAMBOR	1	P47249100002	
11	PARAF. SEXT. M8x20	4	99509002030	
10	TAMPA	2	P47504100001	
9	PLACA DE RETENÇÃO	1	P47351100001	
8	CONJT. PISTÃO	1	P47252100001	
7	BUCHA	4	P47320100003	
6	SUPORTE	1	P47236100001	
5	PINO	1	P47307100001	
4	ARRUELA	1	P47512100002	
3	PLATÔ	1	P47346100001	
2	PLACA	1	P47350055002	
1	EIXO 13 DENTES	1	P47301100001	

K3V 63

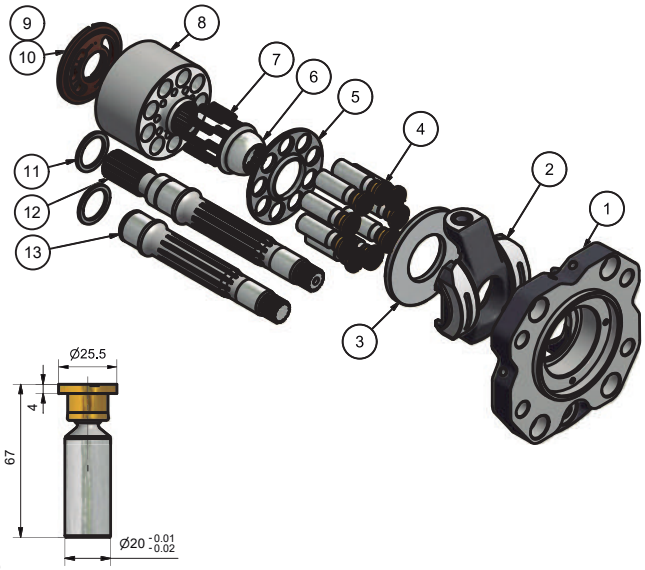

NÚMERO
P46223099002

13	EIXO TRASEIRO	1	P46301099004	
12	EIXO FRONTAL	1	P46301099003	
11	ARRUELA CALÇO	4	P46312099001	
10	PLACA PRESSÃO ESQ.	1	P46358099002	
9	PLACA PRESSÃO DIR.	1	P46358099003	
8	BLOCO PISTÃO	1	P46349099002	
7	MOLA	1	P46235099002	
6	COROA GUIA	1	P46348099002	
5	PLACA DE RETENÇÃO	1	P46351099002	
4	PISTÃO	1	P46252099002	
3	PLACA DE TORQU	1	P46350099002	
2	PLATÔ DIANTEIRO	1	P46246063001	
1	SUPORTE PLATÔ	1	P46347063001	

K3V112

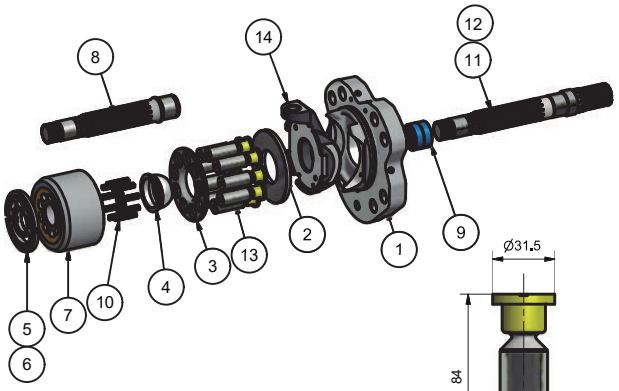

NÚMERO
P46223099001

14	PLATÔ DIANTEIRO	1	P46246099001	
13	PISTÃO MONTADO	1	P46252099001	
12	EIXO 12 DENTES	1	P46301099007	
11	EIXO 14 DENTES	1	P46301099002	
10	MOLA	1	P46235099001	
9	ROLAMENTO AGULHAS	1	99513001005	
8	EIXO TRASEIRO	1	P46301099001	
7	TAMBOR COM BUCHAS	1	P46249099001	
6	PLACA VÁLVULA ESQUERDA	1	P46358099004	
5	PLACA VÁLVULA DIREITA	1	P46358099001	
4	COROA GUIA	1	P46348140002	
3	PLACA DE RETENÇÃO	1	P46351099001	
2	PLACA DE TORQUE	1	P46350099001	
1	CORREDIÇA	1	P46347099001	

K3V140

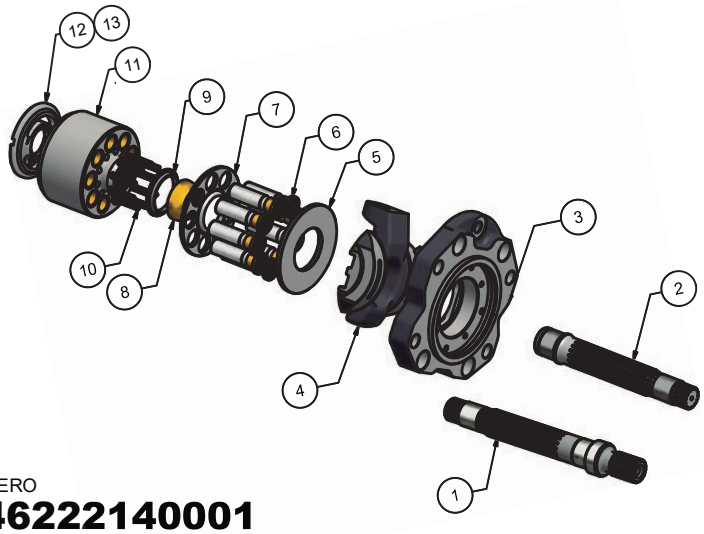

NÚMERO
P46222140001

13	PLACA VÁLVULA ESQ.	1	P46358140002	
12	PLACA VÁLVULA DIREITA	1	P46358140001	
11	BLOCO PISTÃO	2	P46249140001	
10	MOLA	2	P46235099003	
9	ESPAÇADOR	2	P46336140001	
8	COROA	2	P46348140001	
7	PLACA DE RETENÇÃO	2	P46351140001	
6	CONJUNTO PISTÃO	2	P46252140001	
5	PLACA DE TORQUE	2	P46350200001	
4	MONTAGEM PLATÔ	2	P46246140001	
3	SUPORTE PLATÔ	2	P46347140001	
2	EIXO TRASEIRO	1	P46301140002	
1	EIXO FRONTAL	1	P46301140001	

K3V180

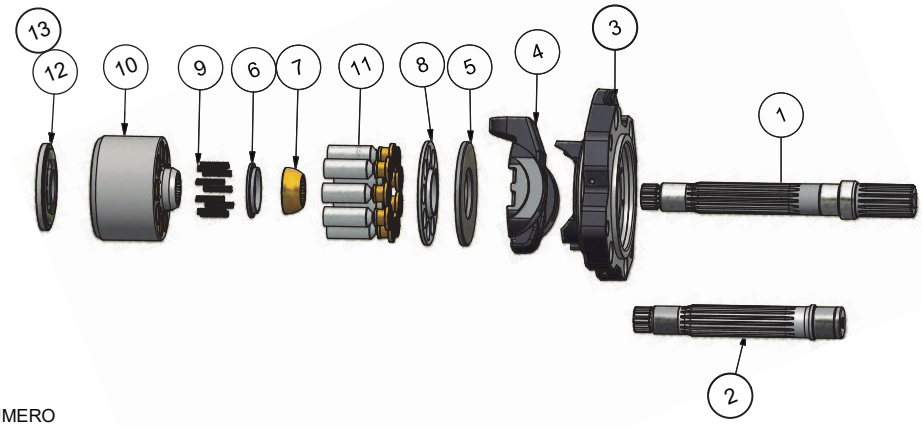

NÚMERO
P46222180001

13	PLACA VÁLVULA ESQ.	1	P46358180002	
12	PLACA VÁLVULA DIR.	1	P46358180001	
11	CONJUNTO PISTÃO	2	P46252180001	
10	BLOCO PISTÃO	2	P46249200001	
9	MOLA	2	P46535200001	
8	PLACA DE RETENÇÃO	2	P46351140001	
7	COROA	2	P46348140001	
6	ESPAÇADOR	2	P46336140001	
5	PLACA DE TORQUE	2	P46350200001	
4	MONTAGEM PLATÔ	2	P46246140001	
3	SUPORTE PLATÔ	2	P46347140001	
2	EIXO TRASEIRO	1	P46301140002	
1	EIXO FRONTAL	1	P46301180001	

K3V280

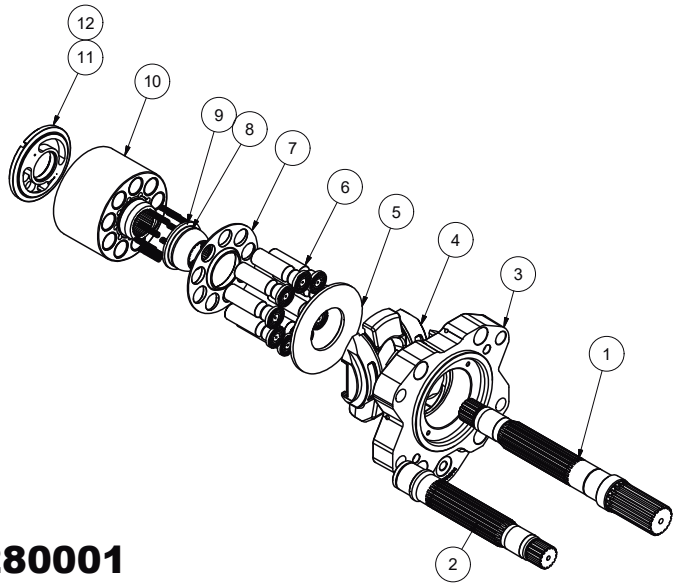

NÚMERO
P46222280001

POS.	DESCRIÇÃO	QTD.	CÓDIGO	OBSERVAÇÃO
1	EIXO FRONTAL	1	P46301280001	
2	EIXO TRASEIRO	1	P46301280002	
3	SUPORTE PLATÔ	2	P46347280001	
4	CONJUNTO PLATÔ	2	P46246280001	
5	PLACA DE TORQUE	2	P46350280001	
6	CONJUNTO PISTÃO	2	P46252280001	
7	PLACA RETENÇÃO	2	P46351280001	
8	COROA GUIA	2	P46348280001	
9	MOLA	18	P46535280001	
10	BLOCO PISTÃO	2	P46249280001	
11	PLACA VÁLVULA DIR.	1	P46358280001	
12	PLACA VÁLVULA ESQ.	1	P46358280002	

K5V140

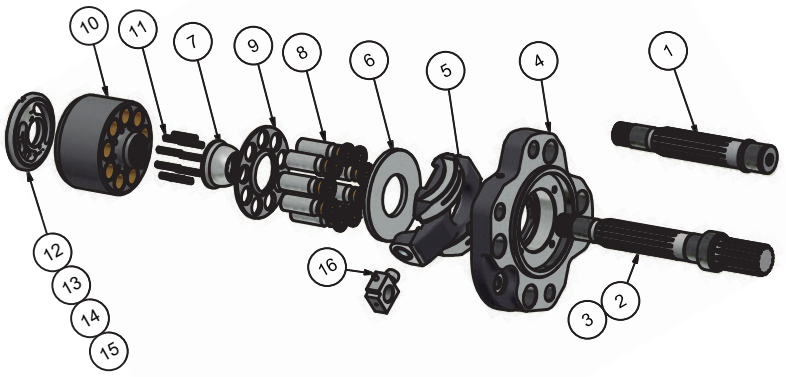

NÚMERO
P46222140002

16	CONJ. SUPORTE PLATÔ/VALV.	1	P46236140001	
15	PLACA VÁLVULA ESQUERDA	1	P46358140006	SKS HYDRAULIC
14	PLACA VÁLVULA DIREITA	1	P46358140005	SKS HYDRAULIC
13	PLACA VÁLVULA ESQ.	1	P46358140004	PHP HYDRAULIC
12	PLACA VÁLVULA DIREITA	1	P46358140003	PHP HYDRAULIC
11	MOLA	2	P46535140002	
10	BLOCO PISTÃO	2	P46249140002	
9	PLACA DE RETENÇÃO	2	P46351140002	
8	CONJUNTO PISTÃO	2	P46252140002	
7	COROA GUIA	2	P46348140002	
6	PLACA DE TORQUE	2	P46350099001	
5	PLATÔ DIANTEIRO	2	P46246099001	
4	SUPORTE	2	P46347099001	
3	EIXO 17 DENTES	1	P46301140005	
2	EIXO 13 DENTES	1	P46301140003	
1	EIXO TRASEIRO	1	P46301140004	

K5V200

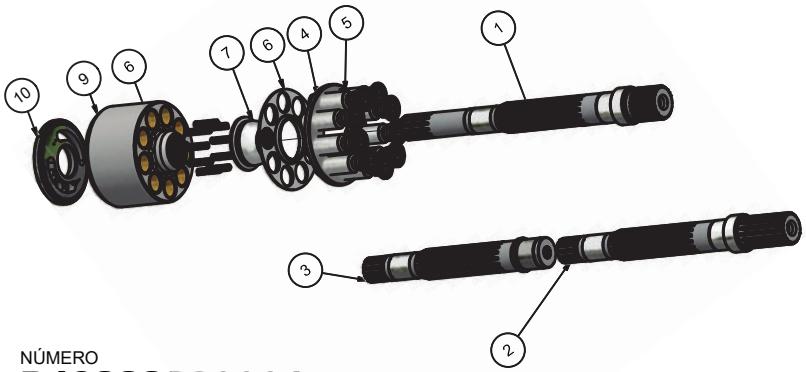

NÚMERO
P46222200001

10	PLACA VÁLVULA DIR.	1	P46358200001	
9	BLOCO PISTÃO	1	P46249200001	
8	MOLA	1	P46235099007	
7	COROA GUIA	1	P46348200001	
6	PLACA RETENÇÃO	1	P46351200001	
5	CONJUNTO PISTÃO	1	P46252200001	
4	PLACA DE TORQUE	1	P46350200001	
3	EIXO TRASEIRO	1	P46301200003	
2	EIXO FRONTAL 17D	1	P46301200002	
1	EIXO BBA SIMPLES	1	P46301200001	

KVC925

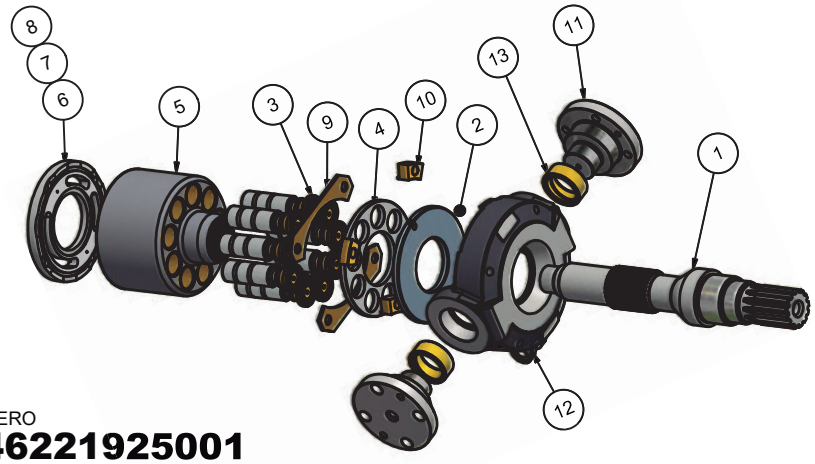

NÚMERO
P46221925001

13	BUCHA DO PLATÔ	2	P46320925003	
12	PLATÔ KVC925	1	P46346925001	
11	EIXO AXIAL	2	P46301925002	
10	BUCHA GUIA PLATÔ	4	P46320925004	
9	SUPORTE DE RETENÇÃO	2	P46336925001	
8	PLACA VÁLVULA DIR.	1	P46358925003	UH07-3
7	PLACA VÁLVULA ESQ.	1	P46358925002	UH07-5
6	PLACA VÁLVULA DIR.	1	P46358925001	UH07-5
5	BLOCO PISTÃO	1	P46249925001	
4	PLACA RETENÇÃO	1	P46351925001	
3	CONJUNTO PISTÃO	1	P46252925001	
2	PLACA TORQUE	1	P46350925001	
1	EIXO 13 DENTES	1	P46301925001	

KVC930

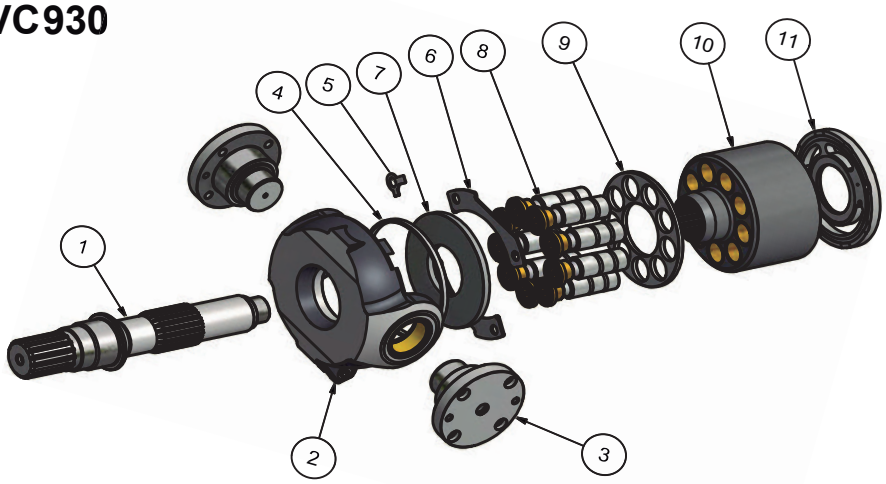

NÚMERO
P4622193

11	PLACA VÁLVULA DIR.	1	P46358930001	
10	BLOCO PISTÕES	1	P46249930001	
9	PLACA RETENÇÃO	1	P46351930001	
8	CONJUNTO PISTÃO	1	P46252930001	
7	PLACA DE TORQUE	1	P46350930001	
6	SUPORTE DE RETENÇÃO	2	P46336930001	
5	SUPORTE PLACA	1	P46336932001	
4	ANEL GUIA DO PLATÔ	1	P46320930003	
3	EIXO AXIAL	2	P46301930001	
2	CONJ. PLATÔ	1	P46246930001	
1	EIXO PRINCIPAL	1	P46301930002	

KVC932

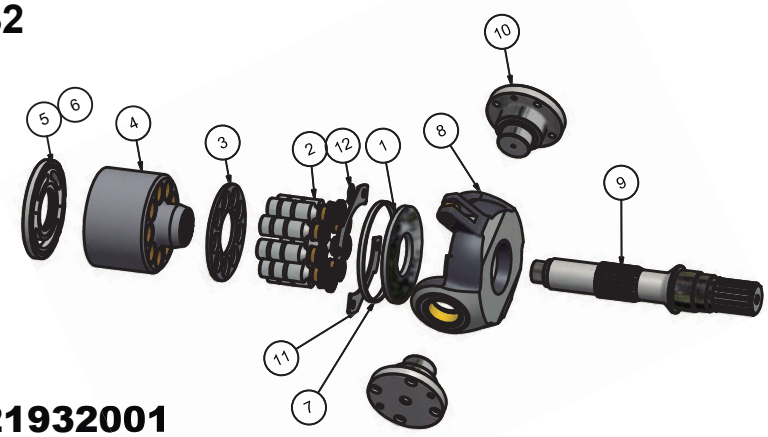

NÚMERO
P46221932001

12	SUPORTE PLACA	1	P46336932001	
11	SUPORTE DE RETENÇÃO	2	P46336930001	
10	EIXO AXIAL	2	P46301930001	
9	EIXO PRINCIPAL	1	P46301930002	
8	CONJ. PLATÔ	1	P46246930001	
7	ANEL GUIA DO PLATÔ	1	P46320930003	
6	PLACA VÁLVULA ESQ.	1	P46358932002	
5	PLACA VÁLVULA DIR.	1	P46358932001	
4	BLOCO PISTÃO	1	P46249932001	
3	PLACA RETENÇÃO	1	P46351930001	
2	CONJUNTO PISTÃO	1	P46252932001	
1	PLACA DE TORQUE	1	P46350930001	

K7V63

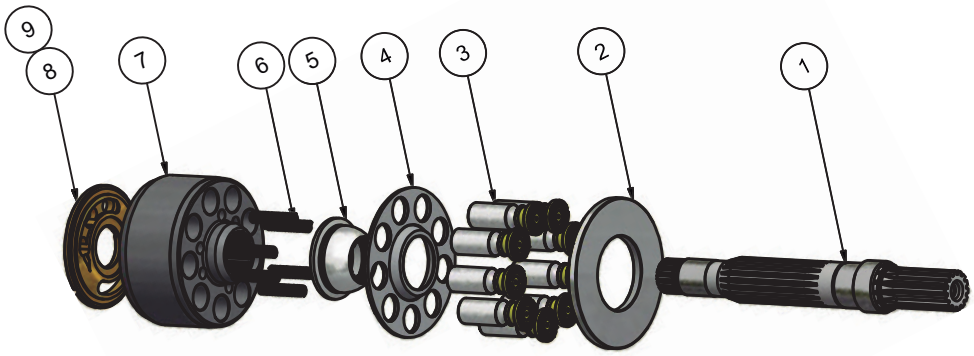

NÚMERO
P46221063001

9	PLACA VÁLVULA ESQ.	1	P46358063002	
8	PLACA VÁLVULA DIR.	1	P46358063001	
7	BLOCO PISTÃO	1	P46349063001	
6	MOLA	1	P46235099008	
5	COROA GUIA	1	P46348063001	
4	PLACA DE RETENÇÃO	1	P46351063001	
3	CONJUNTO PISTÃO	1	P46252063001	
2	PLACA DE TORQUE	1	P46350063001	
1	EIXO LH	1	P46301063001	

M2X63

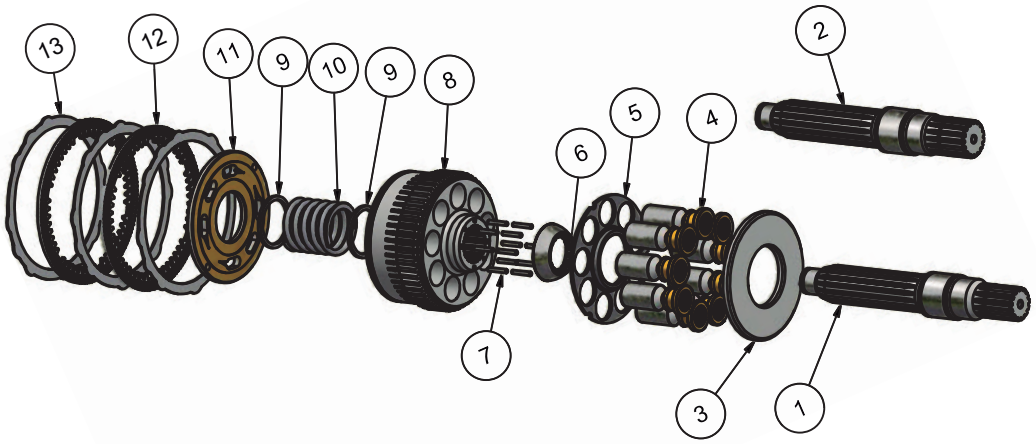

NÚMERO
P44251063001

13	PLACA SEPARAÇÃO	3	P44536063001	
12	DISCO DE FRICÇÃO	2	P44555063001	
11	PLACA VÁLVULA MOTOR	1	P44358063001	
10	MOLA DO TAMBOR	1	P44535063001	
9	ARRUELA TAMBOR	2	P44512063002	
8	TAMBOR	1	P44349063001	
7	PINO DA COROA	12	P44507063001	
6	COROA GUIA	1	P44348063001	
5	PLACA RETENÇÃO	1	P44351063001	
4	PISTÃO	1	P44252063001	
3	PLACA DE TORQUE	1	P44350063001	
2	EIXO 16 DENTES	1	P44301063002	
1	EIXO 14 DENTES	1	P44301063001	

M2X120

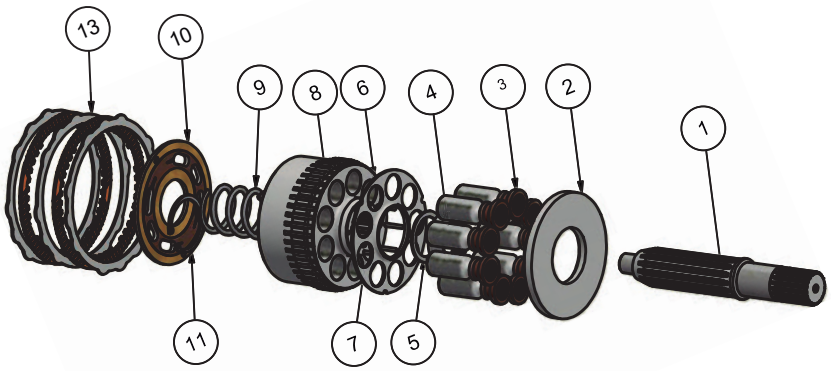

NÚMERO
P44251120001

13	DISCO DE SEPARAÇÃO	3	P44536130001	
12	DISCO DE FRICÇÃO	2	P44555130002	
11	ANEL ELÁSTICO	1	99515001048	
10	PLACA VÁLVULA	1	P44358120001	
9	MOLA	1	P44535120001	
8	TAMBOR	1	P44349120001	
7	PINO GUIA	12	P44507120001	
6	PLACA RETENÇÃO	1	P44351120002	
5	ARRUELA RETENÇÃO	1	P44512120001	
4	COROA GUIA	1	P44348120001	
3	PISTÃO	1	P44253120001	
2	PLACA DE TORQUE	1	P44350120001	
1	EIXO 19 DENTES	1	P44301120001	

M2X150

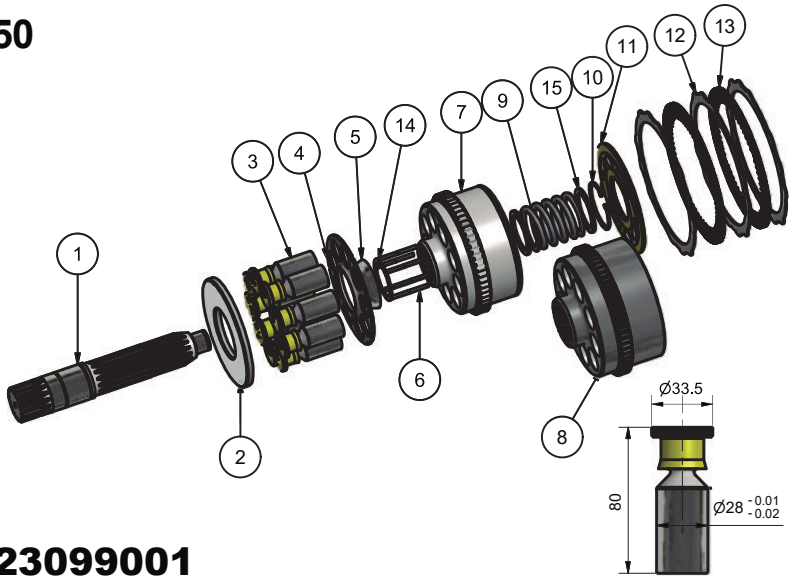

NÚMERO
P44223099001

15	ARRUELA TAMBOR	2	P44312099002	
14	ARRUELA COROA	1	P44312099001	
13	DISCO DE FRICÇÃO	2	P44555099001	125812
12	PLACA DE SEPARAÇÃO	3	P44536099001	113365
11	PLACA DE PRESSÃO	1	P44358099001	116634A
10	ANEL ELÁSTICO	1	99515001050	
9	MOLA	1	P44535150001	
8	BLOCO PISTÕES	1	P44349099002	116635A
7	BLOCO PISTÕES	1	P44349099001	
6	PINO DA COROA	12	P44507099001	1133775A
5	COROA	1	P44348099001	113374B
4	PLACA RETENÇÃO	1	P44351099001	113353
3	PISTÃO	1	P44252099001	704502
2	PLACA DE TORQUE	1	P44350099001	113354C
1	EIXO 16 DENTES	1	P44301099001	118531B

M5X130

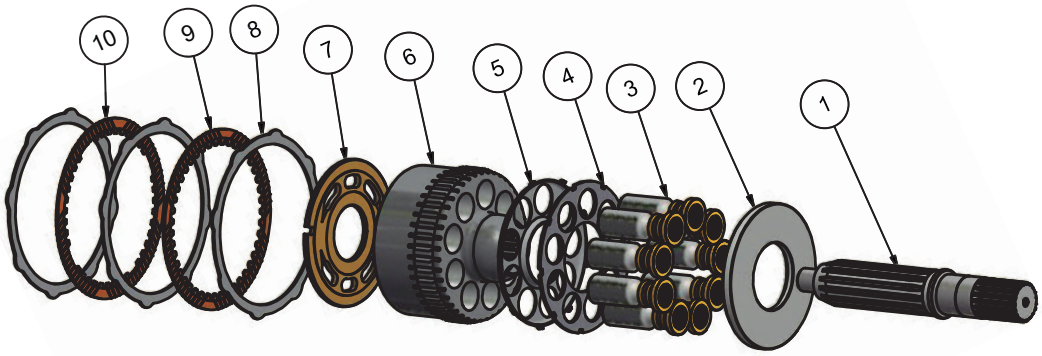

NÚMERO
P44251130001

10	DISCO DE FRICÇÃO	1	P44555130002	
9	DISCO DE FRICÇÃO	1	P44555130001	
8	DISCO DE SEPARAÇÃO	3	P44536130002	
7	PLACA VÁLVULA	1	P44358130001	
6	BLOCO PISTÃO	1	P44349130001	
5	MOLA RETENÇÃO	1	P44551130002	
4	PLACA RETENÇÃO	1	P44351130001	
3	PISTÃO E SAPATA	1	P44252130001	
2	PLACA TORQUE	1	P44350130001	
1	EIXO 19 DENTES	1	P44301130001	

M5X180

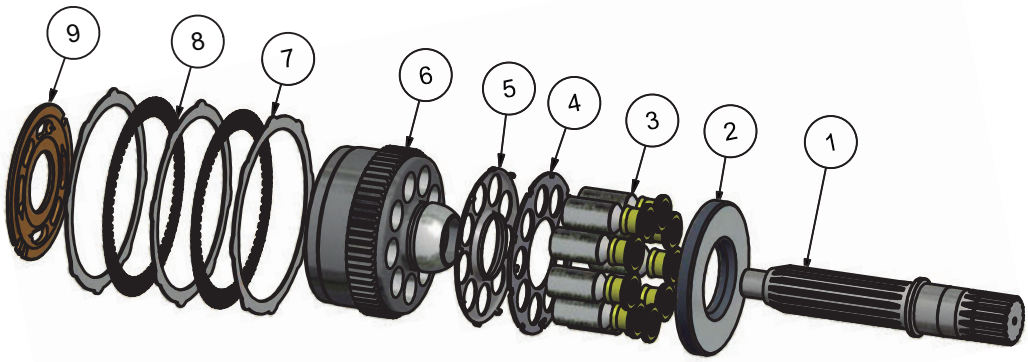

NÚMERO
P44251180001

9	PLACA VÁLVULA	1	P44358180001	
8	DISCO DE FRICÇÃO	2	P44555180001	
7	PLACA DE SEPARAÇÃO	3	P44615002188	
6	BLOCO PISTÃO	1	P44349180001	
5	MOLA	1	P44551180002	
4	PLACA RETENÇÃO	1	P44351180001	
3	PISTÃO	1	P44252099001	
2	PLACA TORQUE	1	P44350180001	
1	EIXO 16 DENTES	1	P44301180001	

MX150

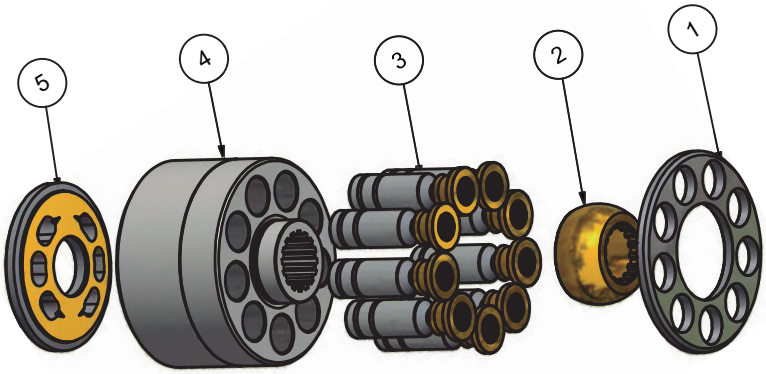

NÚMERO
P44251150001

5	PLACA VÁLV. MOTOR	1	P44358150001	
4	TAMBOR	1	P44349150001	
3	CONJUNTO PISTÃO	1	P44252150001	
2	COROA	1	P44348150001	
1	PLACA RETENÇÃO	1	P44351150001	

MX173

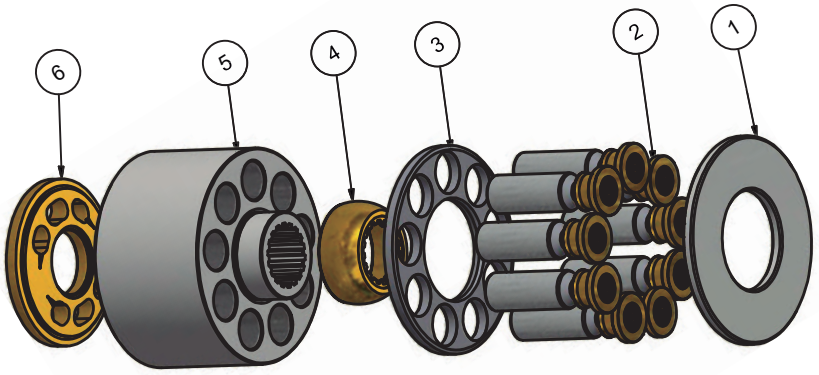

NÚMERO
P4425117300

6	PLACA VÁLVULA M	1	P44358173001	
5	TAMBOR	1	P44349173001	
4	COROA	1	P44348173001	
3	PLACA RETENÇÃO	1	P44351173001	
2	CONJUNTO PISTÃO	1	P44252173001	
1	PLACA TORQUE	1	P44350173001	

HPV116

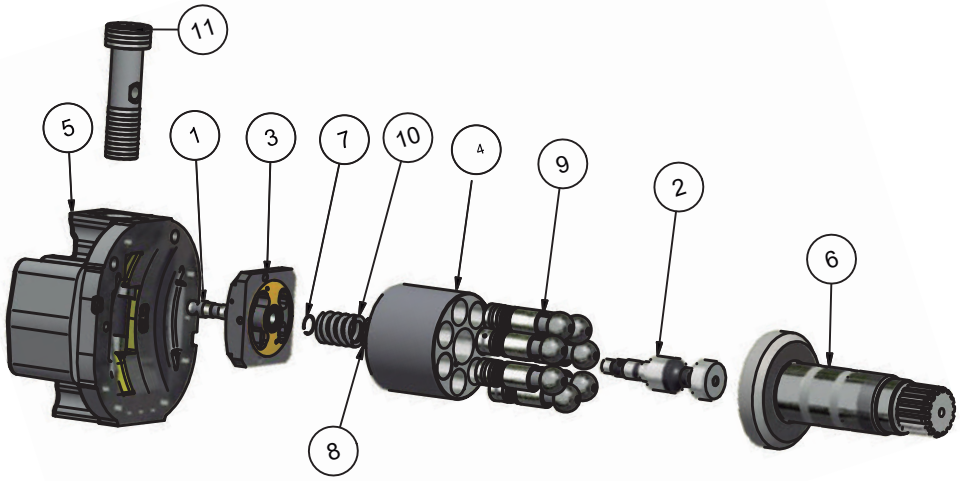

NÚMERO
P43223099001

11	PISTÃO SERVO (CARRETEL)	1	P43252116001	
10	MOLA	1	P45535116001	
9	PISTÃO	1	P43252099002	
8	CALÇO MOLA	1	P43536099001	
7	ANEL TRAVA	1	P43515099001	
6	EIXO HPV116 15Z	1	P43301099001	
5	CABEÇOTE	1	P43304099001	
4	BLOCO CILINDROS	1	P43349099001	
3	PLACA VÁLVULA	1	P43358099001	
2	PINO DE CENTRO	1	P43252099001	
1	ACIONAMENTO CARRETEL	1	P43341099001	

HPV 145

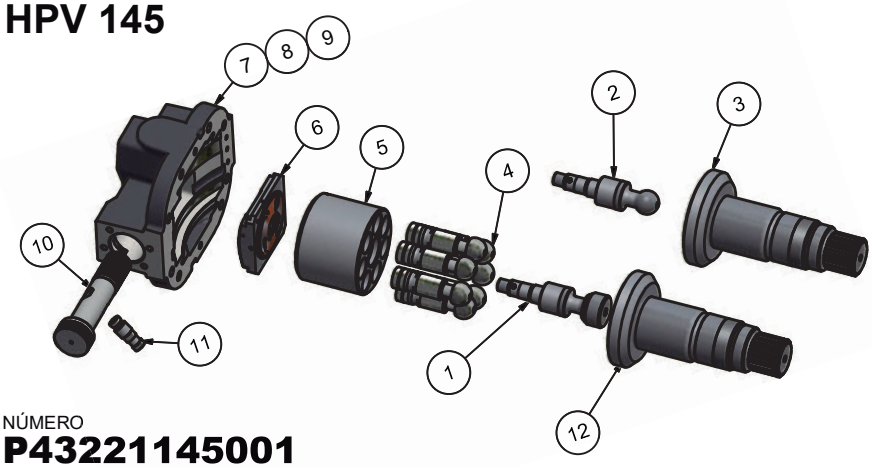

NÚMERO
P43221145001

12	EIXO ESTR. 15Z OLD	1	P43301145002	
11	PINO ACIONA. SPOOL	1	P43325145016	
10	CARRETEL	1	P43325145017	
9	CABEÇOTE (145F)	1	P43304145006	
8	CABEÇOTE (145D)	1	P43304145005	
7	CABEÇOTE (145C)	1	P43304145004	
6	PLACA VÁLV. LADO ESQ.	1	P43358145001	
5	TAMBOR	1	P43349145001	
4	PISTÃO	1	P43252145002	
3	EIXO ESTR. 15Z NEW	1	P43301145003	NEW
2	PISTÃO CENTRAL	1	P43352145001	NEW
1	CONJ. PISTÃO CENTRAL	1	P43252145001	OLD

HPVO91DW

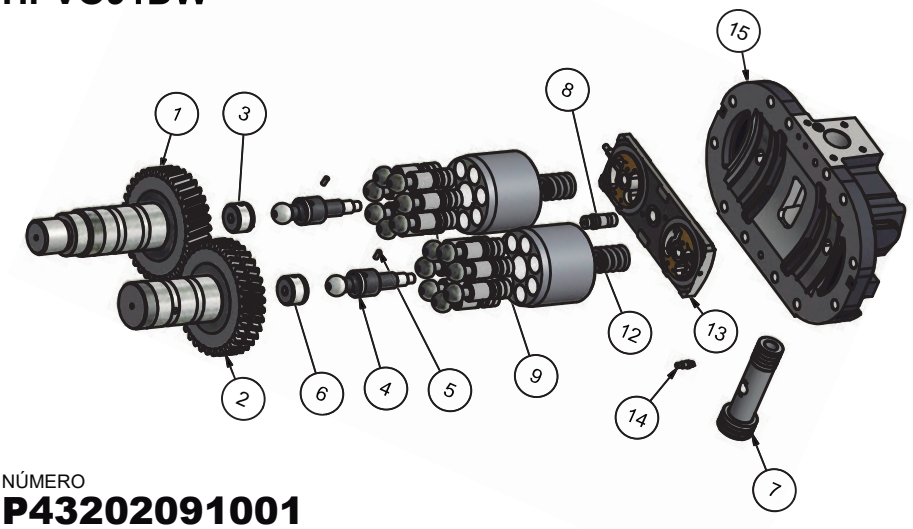

NÚMERO
P43202091001

15	TAMPA HPVO91	1	P43304091001	
14	PARAFUSO PLACA VÁLV.	1	P43309091001	
13	PLACA VÁLVULA	1	P43358091001	
12	MOLA	2	P43535091001	
11	PISTÃO	2	P43252091001	
10	PINO PLACA VÁLVULA	1	P43307091001	
9	BLOCO CILINDRO	2	P43349091001	
8	PISTÃO SERVO PIN	1	P43325091001	
7	CONJT. PISTÃO SERVO	1	P43225091001	
6	ESFERA	2	99531001009	Ø6
5	PINO	2	99507001117	Ø5x12
4	PINO CENTRO	2	P43352091002	
3	EMBOLO DO PINO	2	P43353091001	
2	EIXO CONDUZIDO	1	P43301091002	
1	EIXO CONDUTOR	1	P43301091001	

HPV90 - PC150

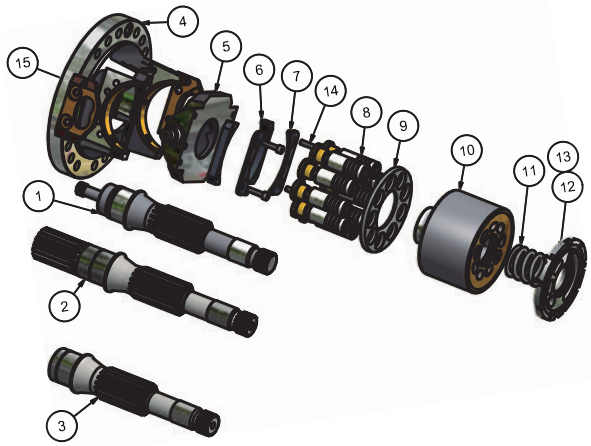

NÚMERO
P43223099002

15	SUPORTE ROLAMENTO	2	P43336090001	
14	PARAF. ALLEN M6x25	4	99509004205	
13	PLACA VÁLVULA DIREITA	1	P43358099003	
12	PLACA VÁLVULA ESQUERDA	1	P43358099002	
11	MOLA	1	P43535090001	
10	BLOCO PISTÕES	1	P43249099002	
9	PLACA RETENÇÃO	1	P43351099001	
8	PISTÕES	1	P43252099003	
7	SUPORTE FIXAÇÃO	2	P43360099003	
6	PRESILHA	2	P43360099002	
5	PLATÔ	1	P43346099001	
4	GUIA	1	P43247099001	
3	EIXO PC150/5	1	P43301099009	
2	EIXO 16 DENTES	1	P43301099003	

HPV90 - PC 200-3/5

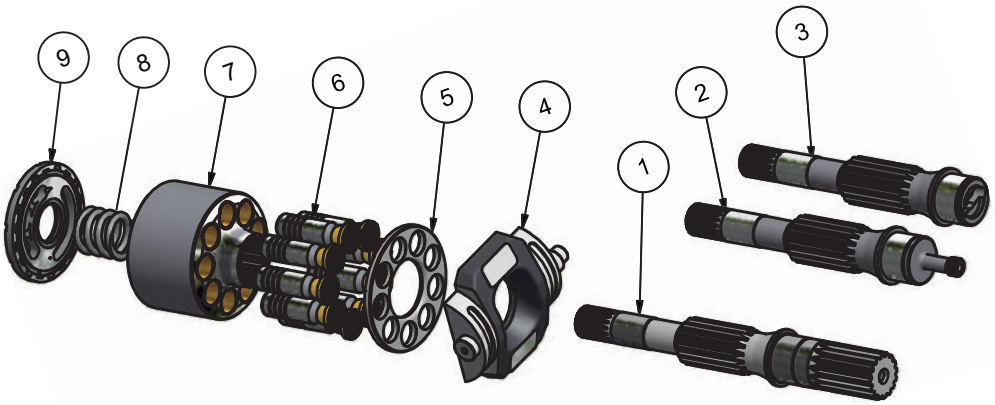

NÚMERO
P43223099003

11	PLACA VÁLVULA DIREITA	1	P43358099003	PC 200-5
10	PLACA VÁLVULA ESQUERDA	1	P43358099002	PC 200-5
9	PLACA VÁLVULA ESQUERDA	1	P43358099004	PC 200-3
8	MOLA	1	P43535090001	
7	BLOCO PISTÕES	1	P43249099002	
6	PISTÕES	1	P43252099003	
5	PLACA RETENÇÃO	1	P43351099001	
4	PLATÔ	1	P43346099001	
3	EIXO TRASEIRO CHAV.	1	P43301099008	
2	EIXO TRASEIRO	1	P43301099007	
1	EIXO 16T PC200	1	P43301099006	

HPV95-PC200-6/7

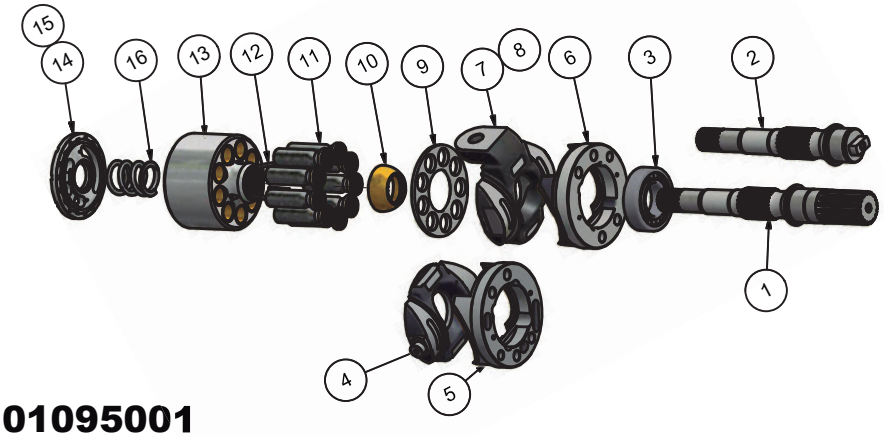

NÚMERO
P45101095001

16	MOLA	1	P45535095001	
15	PLACA VÁLVULA ESQ.	1	P45358095002	
14	PLACA VÁLVULA DIREITA	1	P45358095001	
13	BLOCO PISTÕES	1	P45249095001	
12	PINO	3	99507001114	
11	PISTÃO	1	P45253095001	
10	COROA	1	P45348095001	
9	PLACA RETENÇÃO	1	P45351095001	
8	PLATÔ PC200-7	1	P45346095003	HPV 95A PC 200-7
7	PLATÔ FRONTAL	1	P45346095001	HPV 95A PC 200-6 OLD
6	CONJ. SUPORTE PLATÔ	1	P45247095002	HPV 95C PC 200-6
5	CONJ. SUPORTE PLATÔ	1	P45247095001	HPV 95A PC 200 - 7
4	PLATÔ	1	P45346095002	HPV 95C PC 200-6 NEW
3	ROLAMENTO ROLO	1	99513012003	
2	EIXO TRASEIRO	1	P45301095002	
1	EIXO FRONTAL	1	P45301095001	

HPV132 - PC300

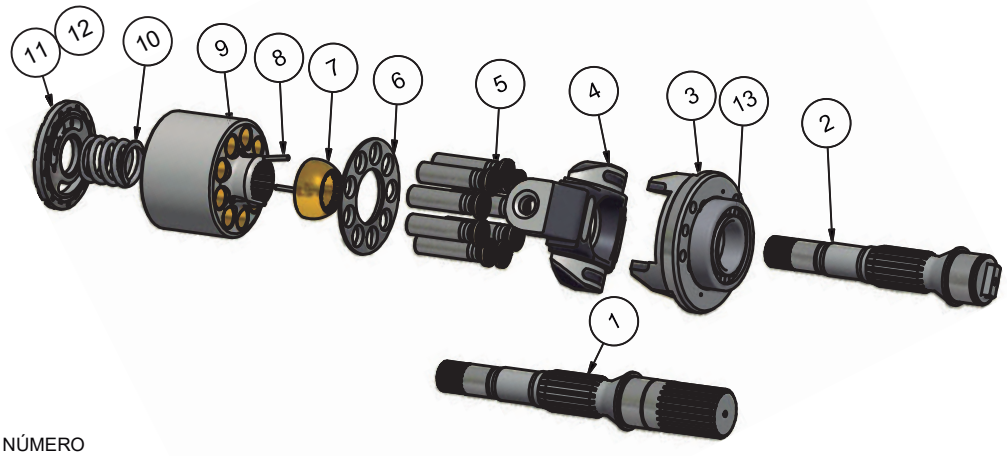

NÚMERO
P43222132001

13	ROLAMENTO ROLO CILIN,	1	99513012002	
12	PLACA VÁLVULA ESQ.	1	P43358132002	
11	PLACA VÁLVULA DIR.	1	P43358132001	
10	MOLA	1	P43535132001	
9	BLOCO PISTÃO	2	P43249132001	
8	PINO	6	99507001113	
7	COROA	2	P43348132001	
6	PLACA RETENÇÃO	2	P43351132001	
5	CONJUNTO PISTÃO	2	P43252132001	
4	PLATÔ	2	P43346132001	
3	CONJ. SUPORTE PLATÔ	1	P43247132001	
2	EIXO TRASEIRO	1	P43301099004	
1	EIXO FRONTAL	1	P43301099005	

HPV160 - PC300

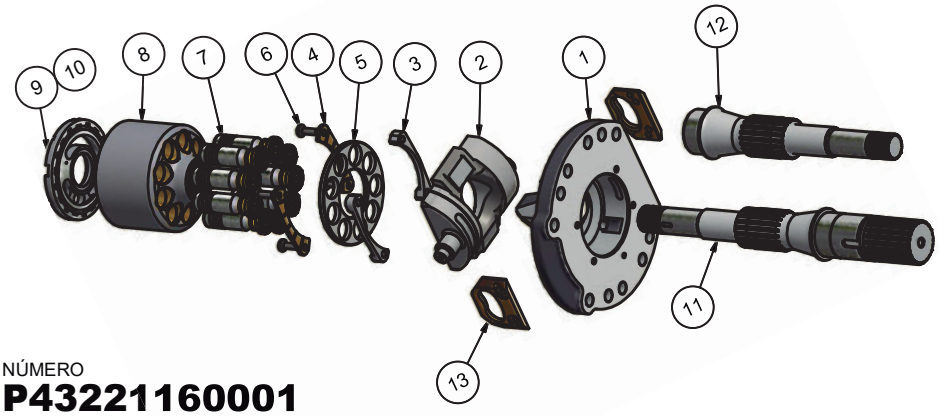

NÚMERO
P43221160001

13	SUPORTE ROLAMENTO	2	P43336160003	
12	EIXO TRASEIRO	1	P43301160001	
11	EIXO FRONTAL	1	P43301160002	
10	PLACA VÁLVULA ESQ.	1	P43358160002	
9	PLACA VÁLVULA DIREITA	1	P43358160001	
8	TAMBOR	1	P43249160001	
7	CONJUNTO PISTÃO	1	P43252160001	
6	PARAFUSO CAB. REDONDA M8	4	99509011008	
5	PLACA RETENÇÃO	1	P43351160001	
4	SUPORTE RETENÇÃO	2	P43336160002	
3	ESPAÇADOR	2	P43336160001	
2	PLATÔ	1	P43346160001	
1	CONJ. SUPORTE PLATÔ	1	P43247160001	

KMF90

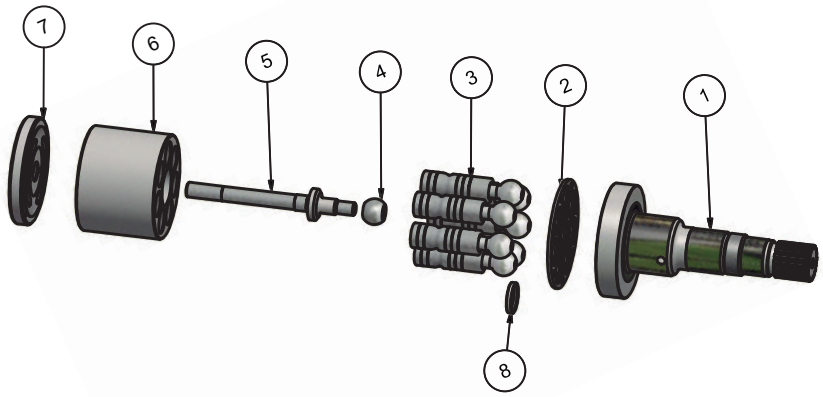

NÚMERO
P43151090001

8	ARRUELA	1	P43312090001	
7	PLACA VÁLVULA M.	1	P43358090001	
6	TAMBOR	1	P43349090001	
5	PINO DE CENTRO	1	P43301090002	
4	COROA GUIA	1	P43348090001	
3	CONJUNTO PISTÃO	1	P43252090001	
2	PLACA ARANHA	1	P43357090001	
1	EIXO ESTRIADO KMF90	1	P43301090001	

D51EX/PX-22 / TRATOR DE ESTEIRA KOMATSU

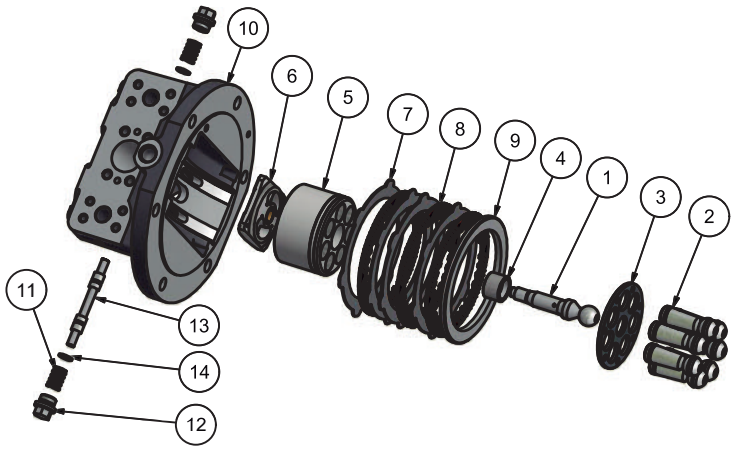

NÚMERO
P43221099001

14	CALÇO MOLA	2	P43312099001	
13	SPOOL	1	P43325099001	
12	BUJÃO SEXT. M24	2	P43516099001	
11	MOLA	1	P43235099002	
10	TAMPA DISTRIBUIDORA	1	P43304099002	
9	DISCO	1	P43336099001	
8	DISCO DE FRICÇÃO	3	P43555099001	
7	DISCO DE SEPARAÇÃO	4	P43536099002	
6	CONJ. PLACA VÁLVULA	1	P43258099001	
5	BLOCO PISTÃO	1	P43349099003	
4	BUCHA TAMBOR	1	P43320099002	
3	PLACA RETENÇÃO	1	P43351099002	
2	CONJ. PISTÃO	1	P43252099004	
1	PINO DE CENTRO	1	P43352099005	

CAT SPV 10-10
SPK 10-10

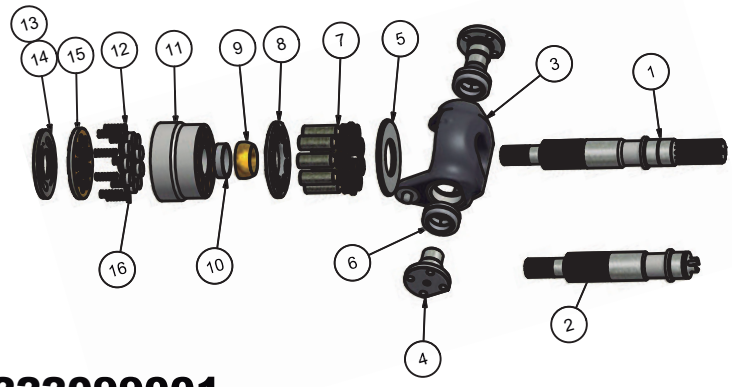

NÚMERO
P49222099001

16	SELO TAMBOR	18	P49336099001	
15	PLACA MANCAL	2	P49359099001	
14	PLACA VÁLVULA ESQ.	1	P49358099002	
13	PLACA VÁLVULA DIR.	1	P49358099001	
12	MOLA	2	P49235099005	
11	BLOCO PISTÃO	2	P49249099001	
10	ARRUELA RETENÇÃO	2	P49312099001	
9	COROA GUIA	2	P49348099002	
8	PLACA DE RETENÇÃO	2	P49351099002	
7	PISTÃO	2	P49252099002	
6	RÓTULA	4	P49513010001	GE35ES
5	PLACA DE TORQUE	2	P49350099001	
4	EIXO AXIAL	4	P49301099004	
3	CONJUNTO PLATÔ	2	P49246099001	
2	EIXO TRASEIRO	1	P49301099002	
1	EIXO FRONTAL	1	P49301099001	

320C AP-12

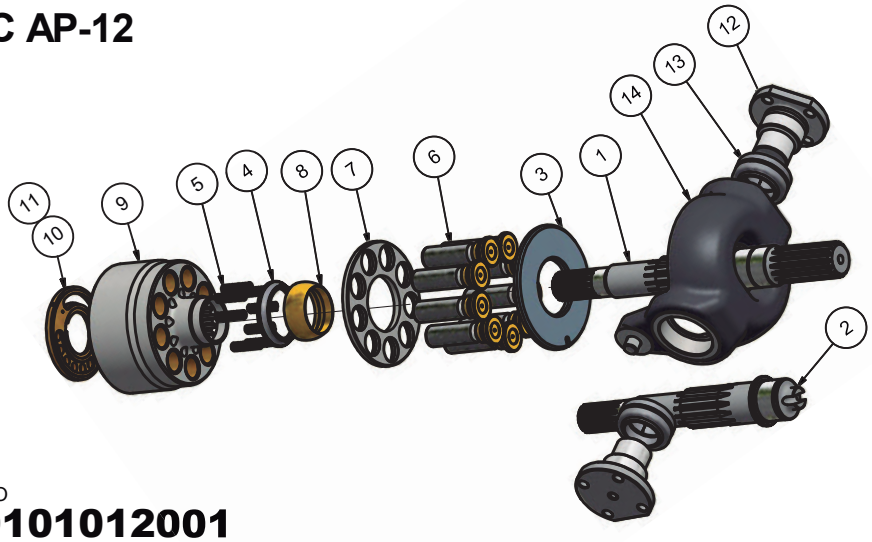

NÚMERO
P49101012001

14	CONJUNTO PLATO	1	P49246012001	
13	RÓTULA	2	P49513010002	GE40ES
12	EIXO AXIAL	2	P49301012004	
11	PLACA VÁLV. ANT. HORÁRIA	1	P49358012003	
10	PLACA VÁLVULA HORÁRIA	1	P49358012001	
9	BLOCO PISTÕES	1	P49249012001	
8	COROA GUIA	1	P49348012001	
7	PLACA RETENÇÃO	1	P49351012001	
6	MONTAGEM PISTÃO	1	P49253012001	
5	MOLA	1	P49235099003	
4	ARRUELA RETENÇÃO	1	P49312012001	
3	PLACA TORQUE	1	P49350012001	
2	EIXO TRASEIRO	1	P49301012001	
1	EIXO FRONTAL	1	P49301012003	

CAT 12G

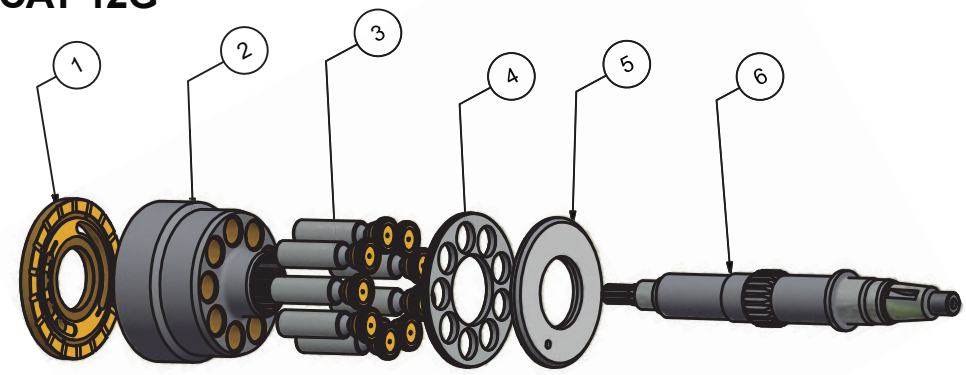

NÚMERO
P49121012001

6	EIXO CÔNICO	1	P49301012002	
5	PLACA TORQUE	1	P49350215001	
4	PLACA RETENÇÃO	1	P49351215001	
3	PLACA VÁLVULA DIR.	1	P49358012002	
2	CONJUNTO PISTÃO	1	P49252012002	
1	CONJUNTO BLOCO PISTÃO	1	P49249012002	

CAT 14G-16G

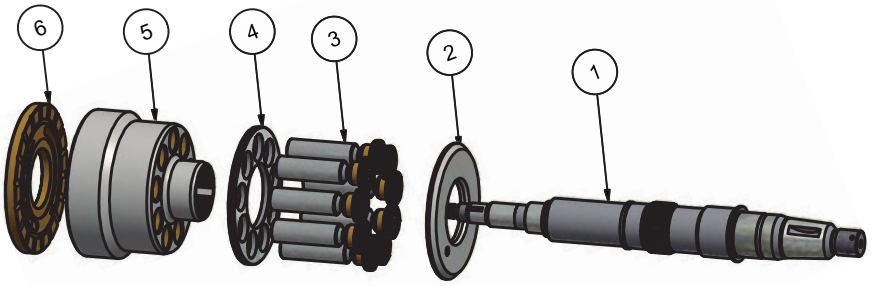

NÚMERO
P49121014001

6	PLACA VÁLVULA DIR.	1	P49358014001	
5	BLOCO PISTÃO	1	P49249014001	
4	PLACA RETENÇÃO	1	P49351014001	
3	MONTAGEM PISTÃO	1	P49252014001	
2	PLACA TORQUE	1	P49350014001	
1	EIXO CÔNICO 1:8	1	P49301014001	

CAT 320C

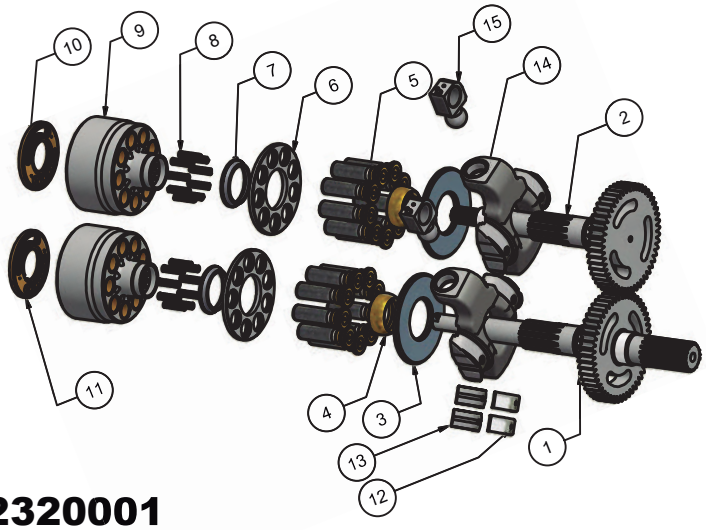

NÚMERO
P49122320001

15	CONJ. PINO PLATO	2	P49236320001	
14	CONJUNTO PLATO	2	P49246320001	
13	CAPA 5MM	2	P49320320002	
12	CAPA 7MM	2	P49320320001	
11	PLACA VÁLVULA HORÁRIA	1	P49358012001	
10	PLACA VÁLV. ANTI-HOR.	1	P49358012003	
9	BLOCO PISTÕES	2	P49249012001	
8	MOLA	2	P49235099003	
7	ARRUELA RETENÇÃO	2	P49312012001	
6	PLACA RETENÇÃO	2	P49351012001	
5	MONTAGEM PISTÃO	2	P49253012001	
4	COROA GUIA	2	P49348012001	
3	PLACA TORQUE	2	P49350012001	
2	EIXO TRASEIRO	1	P49301320002	
1	EIXO FRONTAL	1	P49301320001	

CAT 416G

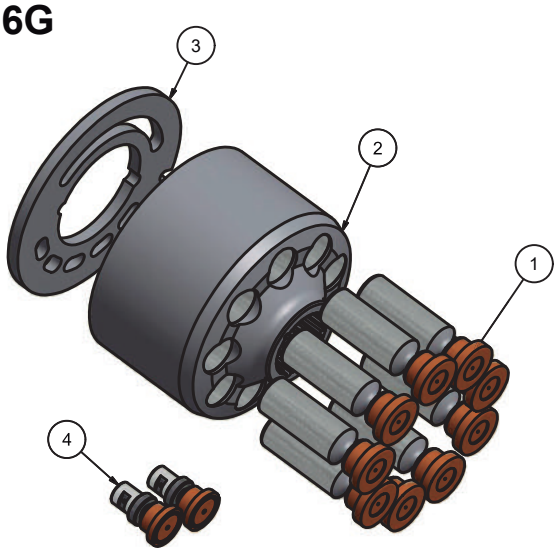

NÚMERO
P42221099001

4	PISTÃO	2	P42252071002	
3	PLACA VÁLVULA	1	P42358071001	
2	BLOCO PISTÕES	1	P42349071001	
1	PISTÃO	1	P42252071001	

CAT 215

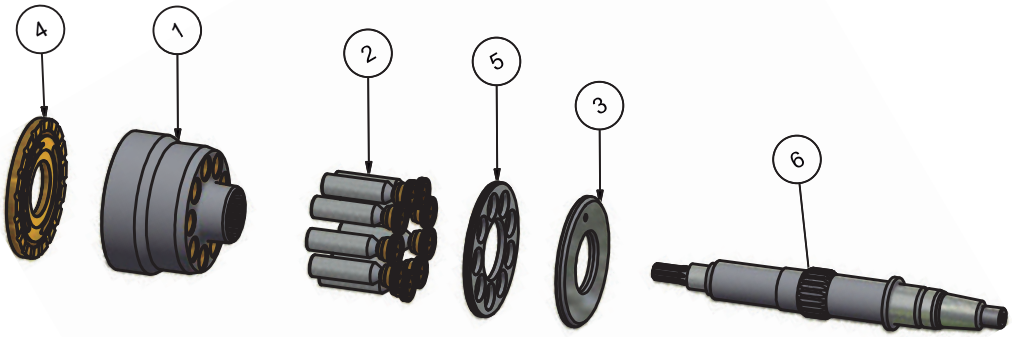

NÚMERO
P49221215001

6	EIXO CÔNICO	1	P49301012002	
5	PLACA RETENÇÃO	1	P49351215001	
4	PLACA VÁLVULA	1	P49358215001	
3	PLACA TORQUE	1	P49350215001	
2	CONJUNTO PISTÃO	1	P49252215001	
1	CONJUNTO TAMBOR	1	P49249215001	

CAT 235

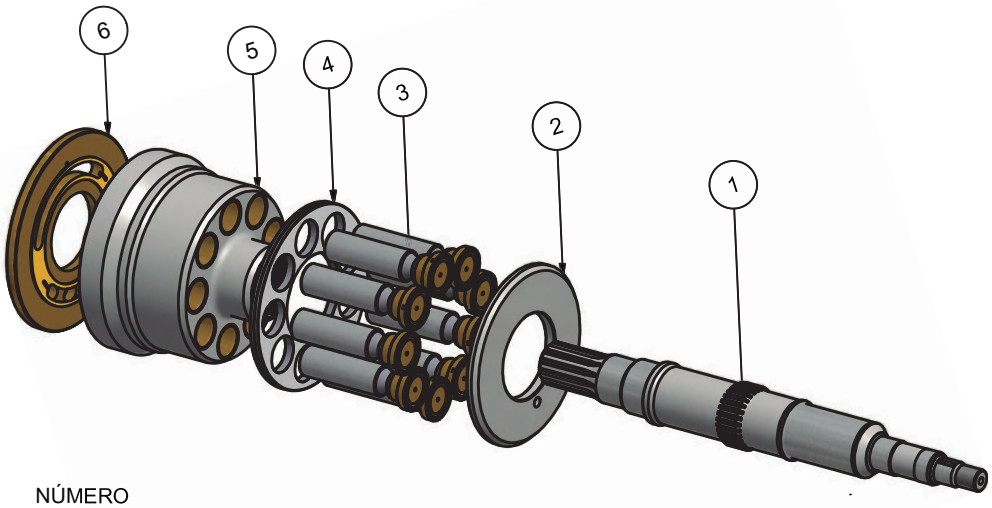

NÚMERO
P49121235001

6	PLACA VÁLVULA ESQ.	1	P49358245001	
5	CONJ. BLOCO PISTÃO	1	P49249245001	
4	PLACA RETENÇÃO	1	P49351245001	
3	CONJUNTO PISTÃO	1	P49252245001	
2	PLACA TORQUE	1	P49350245001	
1	EIXO 13 DENTES	1	P49301245001	

CAT 245

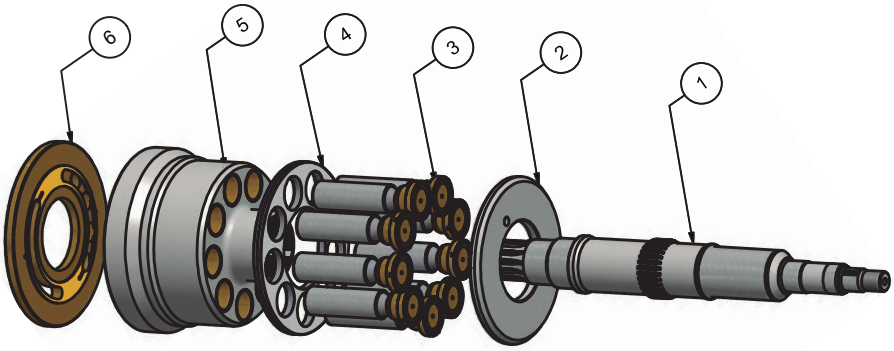

NÚMERO
P49121245001

6	PLACA VÁLVULA ESQ.	1	P49358245001	
5	CONJ. BLOCO PISTÃO	1	P49249245001	
4	PLACA RETENÇÃO	1	P49351245001	
3	CONJUNTO PISTÃO	1	P49252245001	
2	PLACA TORQUE	1	P49350245001	
1	EIXO 13 DENTES	1	P49301245001	

CAT 330B / 330 BL

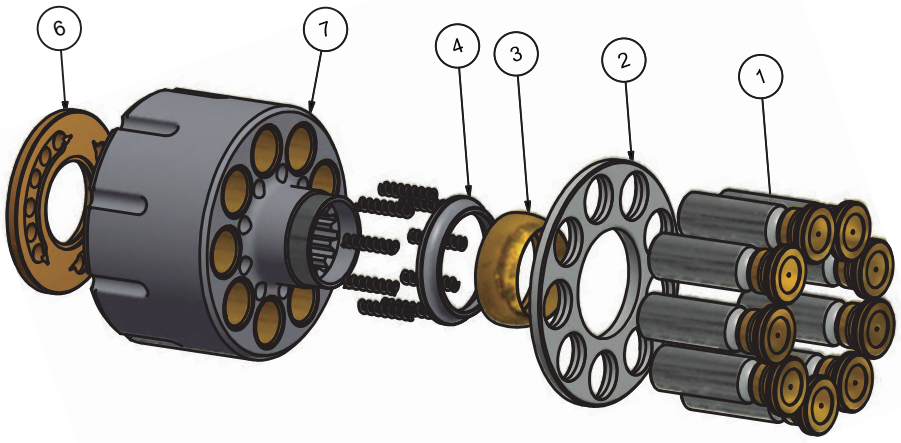

NÚMERO
P49222330002

7	TAMBOR	1	P49249330001	
6	PLACA VÁLVULA	1	P49358330003	
5	MOLA	1	P49235099004	
4	ARRUELA RETENÇÃO	1	P49312012001	
3	COROA GUIA	1	P49348330001	
2	PLACA RETENÇÃO	1	P49351012001	
1	CONJUNTO PISTÃO	1	P49252330002	

CAT D7H - D8N

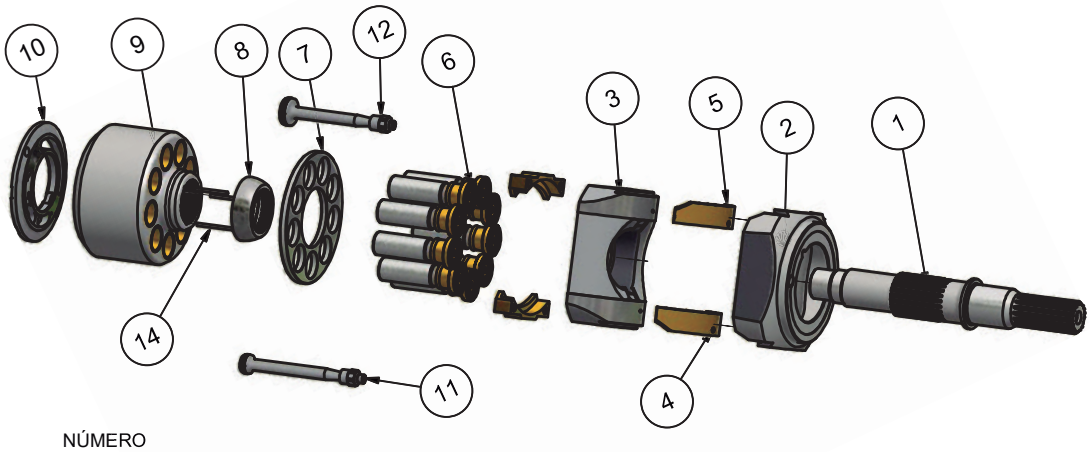

NÚMERO
P45211130001

14	PINO PRESSÃO	3	P45507160001	
13	SUPORTE RETENÇÃO	2	P45336130001	
12	SERVO PISTÃO GRANDE	1	P45252100002	
11	PISTÃO SERVO MENOR	1	P45252130002	
10	PLACA VÁLVULA DIR.	1	P49358099003	
9	BLOCO PISTÃO	1	P49249099002	
8	COROA	1	P49348099001	
7	PLACA RETENÇÃO	1	P49351099001	
6	CONJUNTO PISTÃO	1	P45252130001	
5	BRONZINA	1	P45520130002	
4	BRONZINA	1	P45520130001	
3	PLATÔ HPR130/160	1	P45346130001	
2	SUPORTE PLATÔ	1	P45347130001	
1	EIXO 17 DENTES	1	P49301099003	

CAT 406B

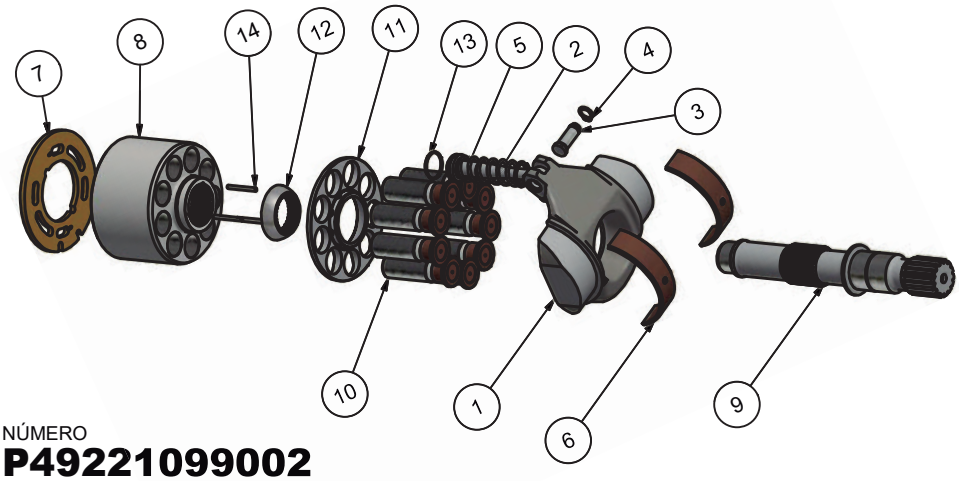

NÚMERO
P49221099002

14	PINO GUIA	3	99507001015	
13	ANEL DO PISTÃO	1	P49356099001	
12	COROA	1	P49348099003	
11	PLACA RETENÇÃO	1	P49351099003	
10	CONJ. PISTÃO	1	P49252099003	
9	EIXO	1	P49301099005	
8	BLOCO PISTÃO	1	P49349099003	
7	PLACA VÁLVULA	1	P49358099004	
6	BUCHA	2	P49520099001	
5	MOLA	1	P49535099002	
4	ANEL ELÁSTICO	1	99515002008	
3	PINO PLATO	1	P49307099003	
2	BRAÇO MOVEL PLATÔ	1	P49336099002	
1	PLATÔ	1	P49346099002	

LPVD 45

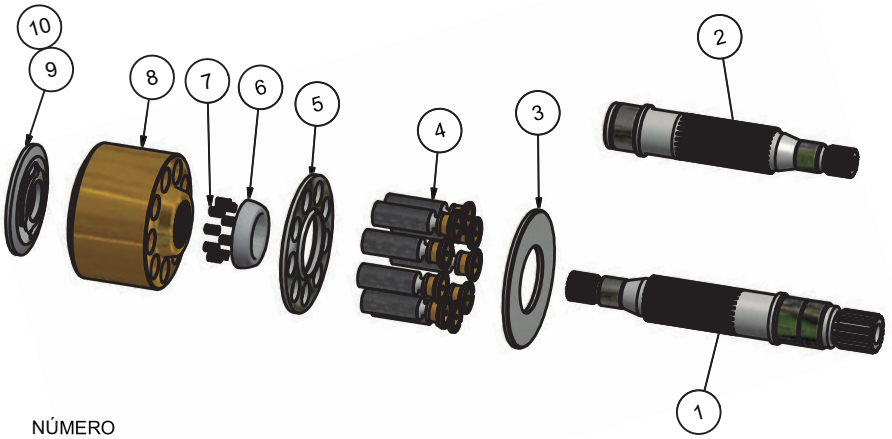

NÚMERO
P49222045001

10	PLACA VÁLVULA ESQ.	1	P49358045002	
9	PLACA VÁLVULA DIR.	1	P49358045001	
8	BLOCO PISTÃO	2	P49349045001	
7	MOLA	2	P49235099006	
6	COROA	2	P49348045001	
5	PLACA RETENÇÃO	2	P49351045001	
4	CONJUNTO PISTÃO	2	P49252045001	
3	PLACA DE TORQUE	2	P49350045001	
2	EIXO TRASEIRO	1	P49301045002	
1	EIXO FRONTAL	1	P49301045001	

LPVD64

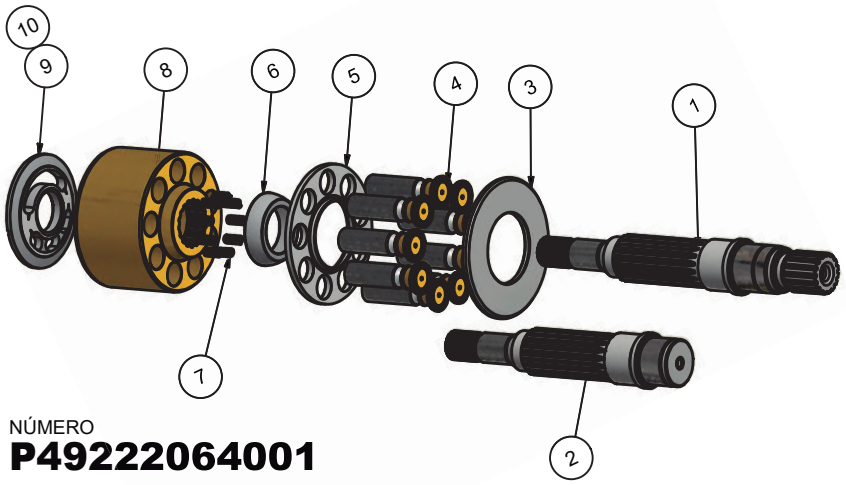

NÚMERO
P49222064001

10	PLACA VÁLVULA ESQ.	1	P49358064002	
9	PLACA VÁLVULA DIR.	1	P49358064001	
8	BLOCO PISTÃO	2	P49349064001	
7	MOLA	2	P49235099007	
6	COROA	2	P49348064001	
5	PLACA RETENÇÃO	2	P49351064001	
4	CONJUNTO PISTÃO	2	P49252064001	
3	PLACA DE TORQUE	2	P49350064001	
2	EIXO TRASEIRO	1	P49301064002	
1	EIXO FRONTAL	1	P49301064001	

LPVD90

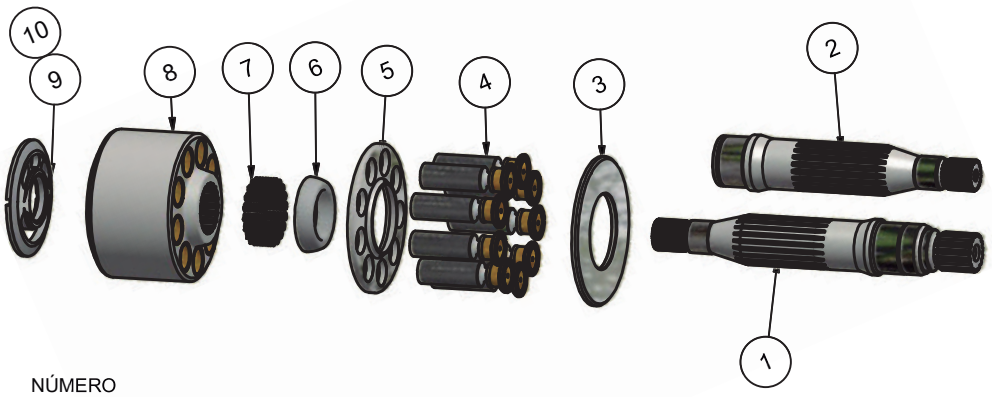

NÚMERO
P49222090001

10	PLACA VÁLVULA ESQ.	2	P49358090002	
9	PLACA VÁLVULA DIR.	2	P49358090001	
8	BLOCO PISTÃO	2	P49249090001	
7	MOLA	2	P49235099008	
6	COROA	2	P49348090001	
5	PLACA RETENÇÃO	2	P49351090001	
4	CONJUNTO PISTÃO	2	P49252090001	
3	PLACA TORQUE	2	P49350090001	
2	EIXO TRASEIRO	1	P49301090002	
1	EIXO FRONTAL	1	P49301090001	

LPVD100

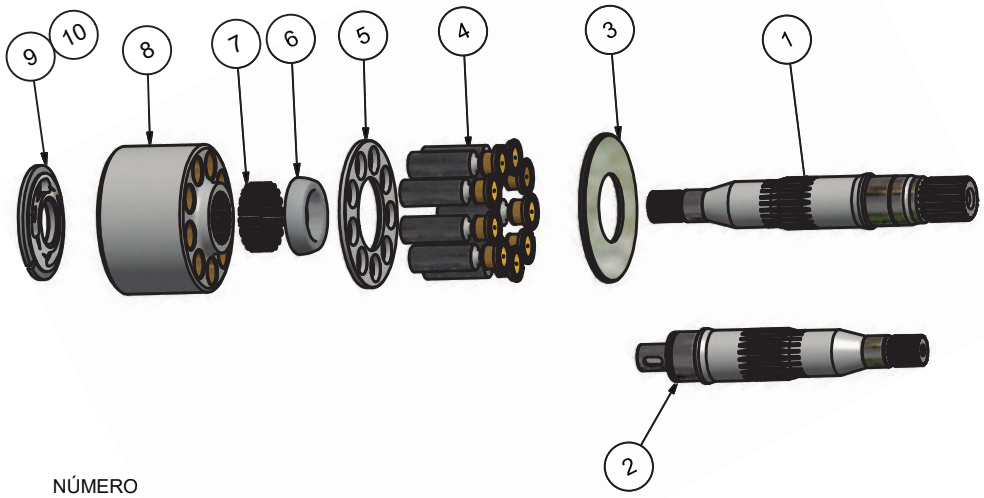

NÚMERO
P49222100001

10	PLACA VÁLVULA ESQ.	1	P49358100002	
9	PLACA VÁLVULA DIR.	1	P49358100001	
8	BLOCO PISTÃO	1	P49249100001	
7	MOLA	2	P49235099009	
6	COROA	1	P49348100001	
5	PLACA RETENÇÃO	1	P49351100001	
4	CONJUNTO PISTÃO	1	P49252100001	
3	PLACA TORQUE	1	P49350100001	
2	EIXO TRASEIRO	1	P49301100002	
1	EIXO FRONTAL	1	P49301100001	

LPVD 125

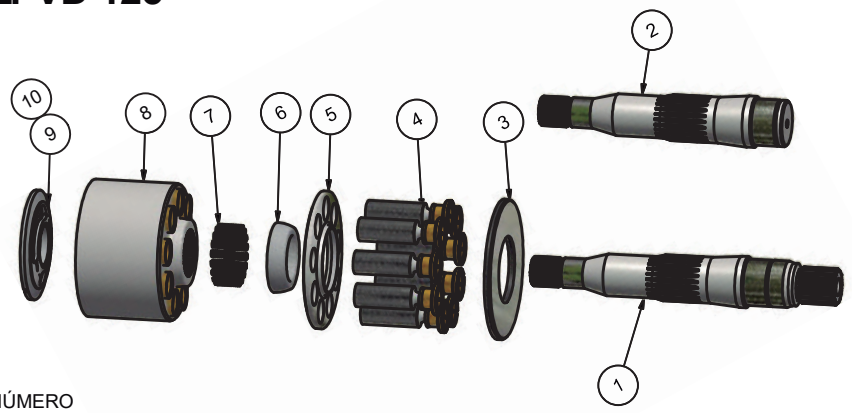

NÚMERO
P49222125001

10	PLACA VÁLVULA DIR.	1	P493$_5$8125001	
9	PLACA VÁLVULA ESQ.	1	P49358125002	
8	BLOCO PISTÃO	1	P49249125001	
7	MOLA	1	P49235099010	
6	COROA	1	P49348125001	
5	PLACA RETENÇÃO	1	P49351125001	
4	CONJUNTO PISTÃO	1	P49252125001	
3	PLACA TORQUE	1	P49350125001	
2	EIXO TRASEIRO	1	P49301125002	
1	EIXO FRONTAL	1	P49301125001	

LPVD 140

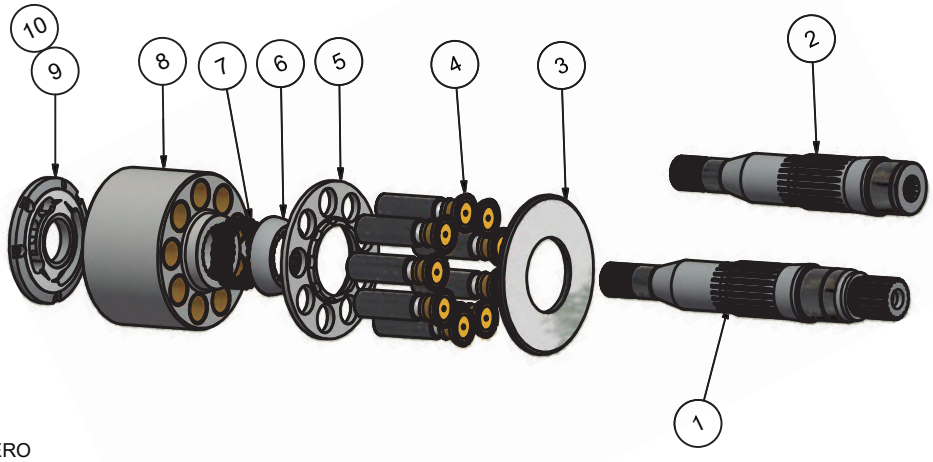

NÚMERO
P49222140001

10	PLACA VÁLVULA ESQ.	1	P49358140002	
9	PLACA VÁLVULA DIR.	1	P49358140001	
8	BLOCO PISTÃO	2	P49249140001	
7	MOLA	1	P49235099011	
6	COROA	2	P49348140001	
5	PLACA RETENÇÃO	2	P49351140001	
4	CONJUNTO PISTÃO	2	P49252140001	
3	PLACA TORQUE	2	P49350140001	
2	EIXO TRASEIRO	1	P49301140002	
1	EIXO FRONTAL	1	P49301140001	

LPVD 250

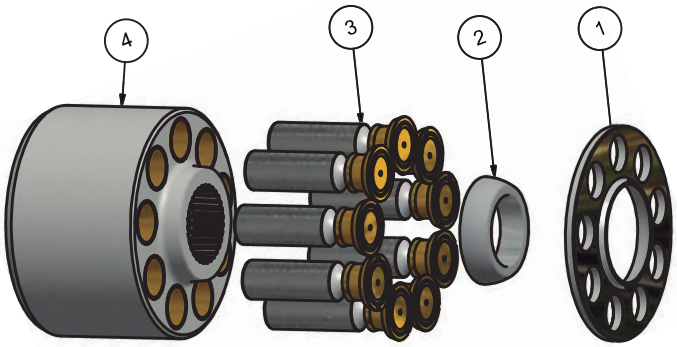

NÚMERO
P49222250001

4	BLOCO PISTÃO	2	P49249250001	
3	CONJ. PISTÃO	1	P49252250001	
2	COROA	2	P49348250001	
1	PLACA RETENÇÃO	2	P49351250001	

140 LC7

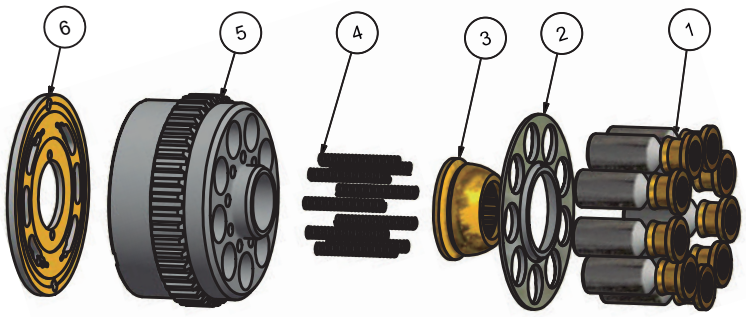

NÚMERO
P44251099001

6	PLACA VÁLVULA	1	P44358099003	
5	BLOCO PISTÃO	1	P44349099003	
4	MOLA COROA	1	P44235099001	
3	COROA	1	P44348099002	
2	PLACA RETENÇÃO	1	P44351099002	
1	CONJUNTO PISTÃO	1	P44252099002	

PVQ 40

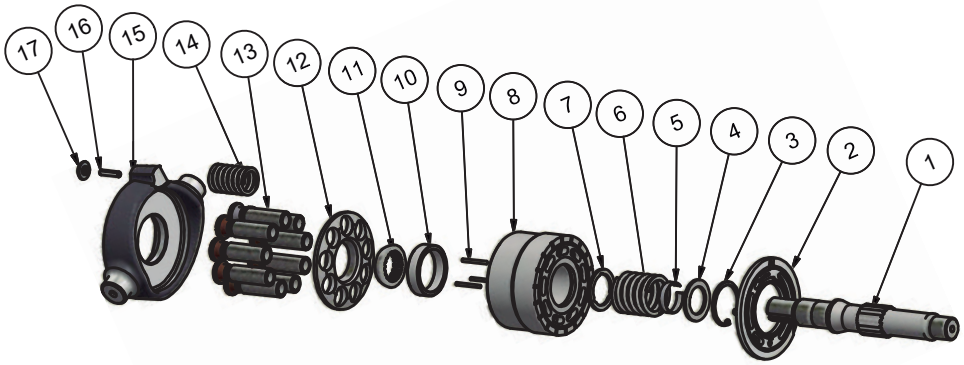

NÚMERO
P48101040001

17	BATENTE	1	P48320040001	
16	PINO ELÁSTICO	1	99532001087	
15	PLATÔ	1	P48346040001	
14	MOLA	1	P48535040002	
13	PISTÃO	1	P48252040001	
12	PLACA ARANHA	1	P48351040001	
11	COROA GUIA	1	P48348040001	
10	ARRUELA	1	P48312040004	
9	PINO	3	P48307040001	
8	BLOCO PISTÃO	1	P48349040001	
7	ARRUELA	1	P48312040002	
6	MOLA	1	P48535040001	
5	MOLA	1	P48520040001	
4	ARRUELA	1	P48312040003	
3	ANEL RETENÇÃO P/ FURO	1	99515001033	40x1,75
2	PLACA DE PRESSÃO	1	P48354040002	
1	EIXO	1	P48301040001	

PVQ 45

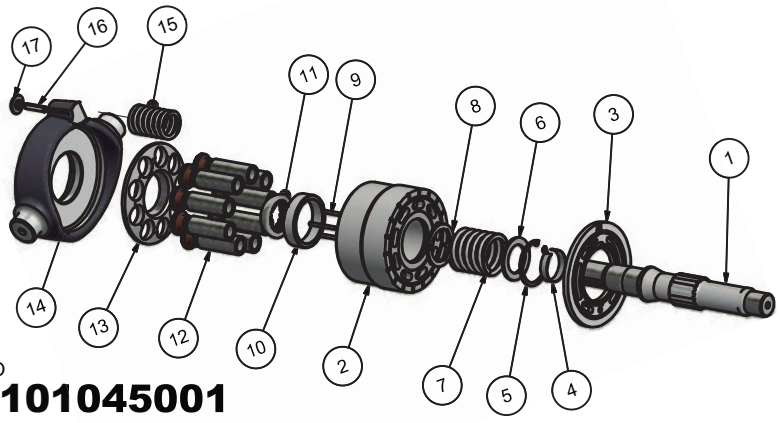

NÚMERO
P48101045001

17	BATENTE	1	P48320040001	
16	PINO ELÁSTICO	1	99532001087	
15	MOLA	1	P48535040002	
14	PLATÔ	1	P48346040001	
13	PLACA ARANHA	1	P48351040001	
12	PISTÃO	1	P48252045001	
11	COROA GUIA	1	P48348040001	
10	ARRUELA	1	P48312040004	
9	PINO	3	P48307040001	
8	ARRUELA	1	P48312040002	
7	MOLA	1	P48535040001	
6	ARRUELA	1	P48312040003	
5	ANEL ELÁSTICO P/ FURO	1	99515001033	
4	MOLA	1	P48520040001	
3	PLACA DE PRESSÃO	1	P48354040002	
2	BLOCO PISTÃO	1	P48349045001	
1	EIXO	1	P48301040001	

PVH57

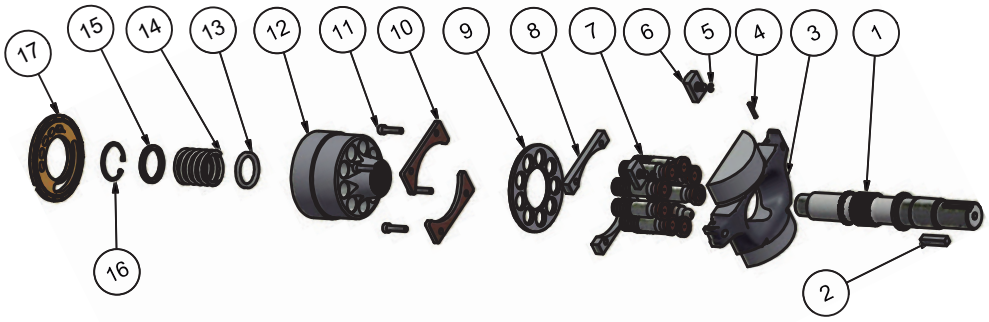

NÚMERO
P48101057001

17	PLACA VÁLVULA	1	P48358057001	
16	ANEL ELÁSTICO P/ FURO	1	99515001035	
15	ARRUELA	1	P48312057002	
14	MOLA	1	P48535057001	
13	ARRUELA	1	P48312057001	
12	BLOCO PISTÃO	1	P48349057001	
11	PARAFUSO ALLEN M6x25	4	99509004205	
10	TRAVA	2	P48504057001	
9	PLACA RETENÇÃO	1	P48351057001	
8	ESPAÇADOR	2	P48504057002	
7	PISTÕES	1	P48252057001	
6	MANCAL	2	P48306057001	
5	ANEL "O"	2	P48314057001	
4	PINO ELÁSTICO	2	1/8"x7/8"	
3	PLATÔ	1	P48354057001	
2	CHAVETA	1	P48308057001	
1	EIXO MOTOR CHAVETADO	1	P48301057001	

PVH74

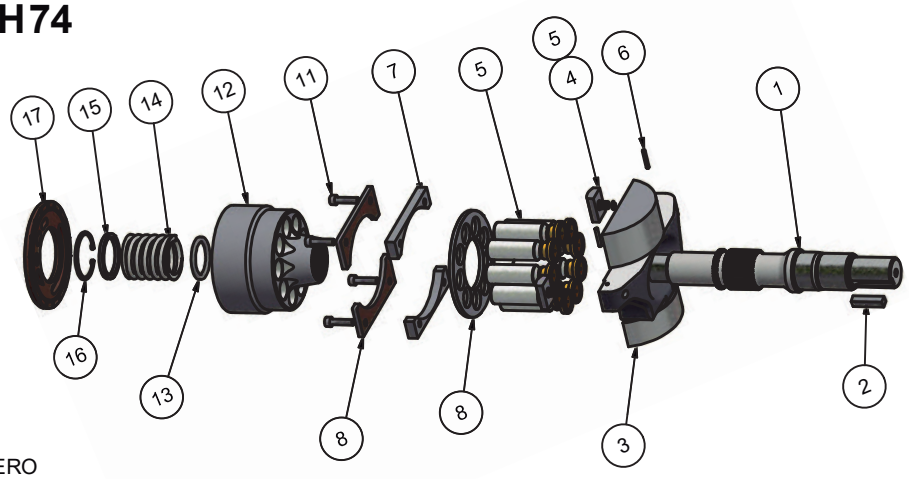

NÚMERO
P48101074001

17	PLACA VÁLVULA	1	P48358074001	
16	ANEL ELÁSTICO	1	99515001041	
15	ARRUELA	1	P48312074002	
14	MOLA	1	P48535074001	
13	ARRUELA	1	P48312074001	
12	BLOCO PISTÃO	1	P48349074001	
11	PARAFUSO ALLEN	4	99509004205	
8	TRAVA	2	P48304074002	
7	ESPAÇADOR	2	P48304074001	
8	PLACA RETENÇÃO	1	P48351074001	
5	PISTÃO	1	P48252074001	
6	PINO ELÁSTICO	2	1/8"x7/8"	
5	ANEL "O"	2	P48314057001	
4	MANCAL	2	P48306057001	
3	PLATÔ	1	P48346074001	
2	CHAVETA	1	P48308057001	
1	EIXO MOTOR CHAVETADO	1	P48301074001	

PVH98

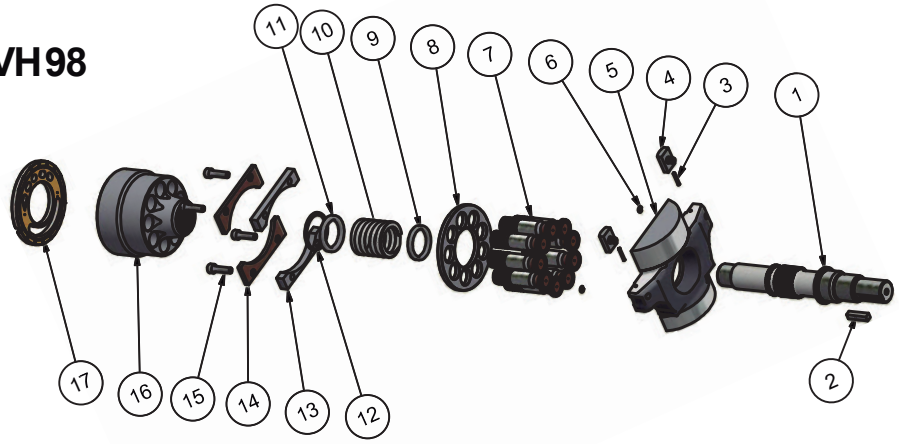

NÚMERO
P48101098001

17	PLACA VÁLVULA	1	P48358098001	
16	BLOCO PISTÃO	1	P48349098001	
15	PARAFUSO ALLEN M8x30	4	99509004020	
14	TRAVA	2	P48304098002	
13	ESPAÇADOR	2	P48304098001	
12	ANEL ALÁSTICO P/ FURO Ø52	1	99515001044	
11	ARRUELA	1	P48312098002	
10	MOLA	1	P48535098001	
9	ARRUELA	1	P48312098001	
8	PLACA RETENÇÃO	1	P48351098001	
7	PISTÕES	1	P48252098001	
6	ANEL "O"	2	P48314057001	
5	PLATÔ	1	P48346098001	
4	MANCAL	2	P48306057001	
3	PINO ELÁSTICO	2	1/8"x7/8"	
2	CHAVETA	1	P48308057001	
1	EIXO MOTOR CHAVETADO	1	P48301098001	

PVH106

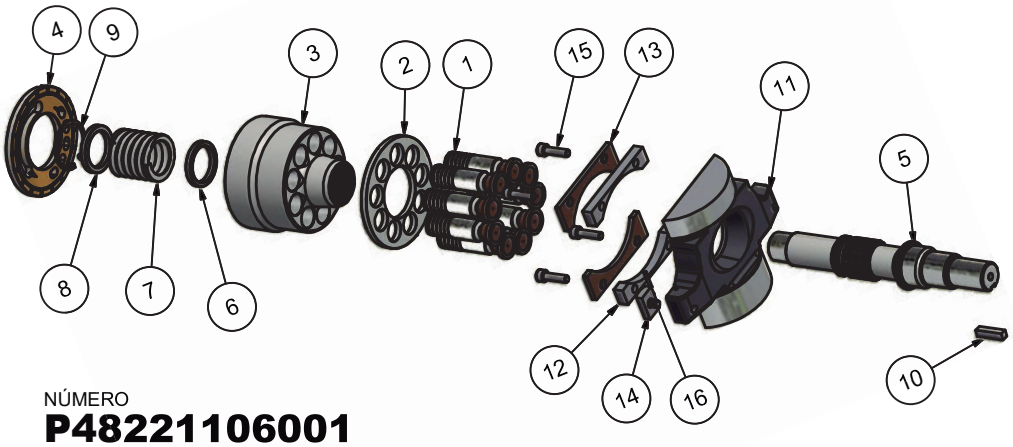

NÚMERO
P48221106001

16	PINO	2	1/8"x7/8"	
15	PARAFUSO ALLEN M8x30	4	99509004020	
14	MANCAL	2	P48306057001	
13	TRAVA	2	P48304098002	
12	ESPAÇADOR	2	P48304098001	
11	PLATÔ	1	P48346 098001	
10	CHAVETA	1	P48308057001	
9	ANEL ELÁSTICO P/ FURO Ø52	1	99515001044	
8	ARRUELA	1	P48312098002	
7	MOLA	1	P48535098001	
6	ARRUELA	1	P48312098001	
5	EIXO MOTOR CHAVETADO	1	P48301098001	
4	PLACA VÁLVULA DIR.	1	P48358106001	
3	BLOCO PISTÃO	1	P48349106001	
2	PLACA RETENÇÃO	1	P48351098001	
1	CONJUNTO PISTÃO	9	P48252106001	

PVH131

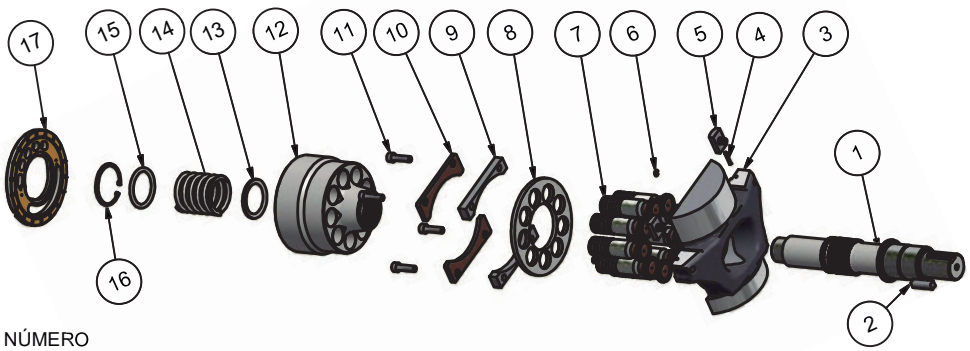

NÚMERO
P48101131001

17	PLACA VÁLVULA	1	P48358131001	
16	ANEL ELÁSTICO	1	99515001050	58x2
15	ARRUELA	1	P48312131002	
14	MOLA	1	P48535131001	
13	ARRUELA	1	P48312131001	
12	BLOCO PISTÃO	1	P48349131002	
11	PARAFUSO ALLEN M8x30	4	99509004020	
10	TRAVA	2	P48304131003	
9	ESPAÇADOR	2	P48304131002	
8	PLACA DE RETENÇÃO	1	P48351131001	
7	PISTÕES	1	P48252131001	
6	ANEL "O"	2	P48314057001	
5	MANCAL	2	P48306057001	
4	PINO ELÁSTICO	2	1/8"x7/8"	
3	PLATÔ	1	P48346131001	
2	CHAVETA	1	P48308131001	
1	EIXO MOTOR CHAVETADO	1	P48301131001	

PVB5

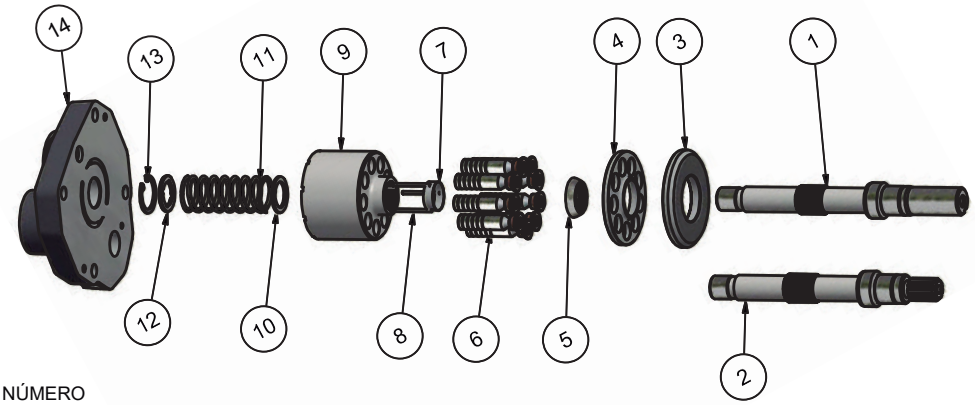

NÚMERO
P48221005001

POS.	DESCRIÇÃO	QTD.	CÓDIGO	OBSERVAÇÃO
1	EIXO CHAVETADO 3/4"	1	P48301005001	
2	EIXO ESTRIADO	1	P48301006001	
3	PLACA DE TORQUE	1	P48350006001	
4	PLACA RETENÇÃO	1	P48351005001	
5	COROA GUIA	1	P48348005001	
6	CONJUNTO PISTÃO	9	P48252005001	
7	BUCHA RETENÇÃO	1	P48520005001	
8	PINO Ø2 x28mm	3	99507001111	
9	BLOCO PISTÃO	1	P48349005001	
10	ARRUELA TAMBOR	1	P48512005001	
11	MOLA	1	P48535005001	
12	ARRUELA	1	P48312005001	
13	ANEL ELÁSTICO	1	99515001018	
14	PLACA VÁLVULA DIR.	1	P48358005001	

PVB6

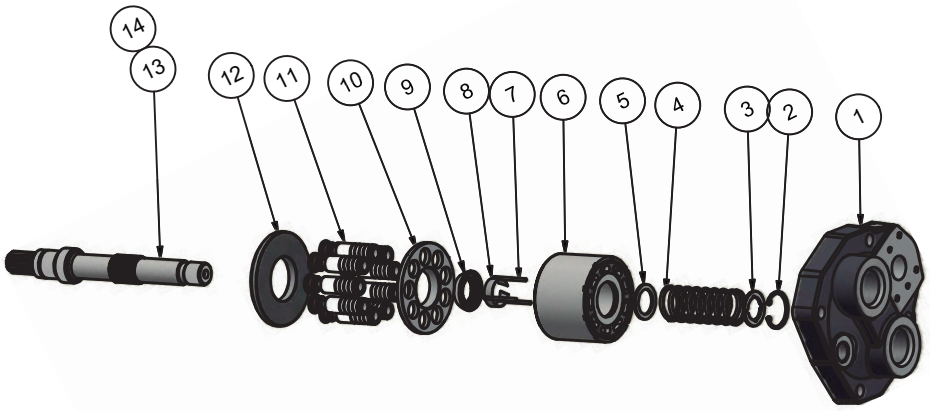

NÚMERO
P48221006001

14	EIXO CHAVETADO 3/4"	1	P48301005001	
13	EIXO ESTRIADO	1	P48301006001	
12	PLACA DE TORQUE	1	P48350006001	
11	CONJUNTO PISTÃO	1	P48252006001	
10	PLACA RETENÇÃO	1	P48351005001	
9	COROA GUIA	1	P48348005001	
8	BUCHA RETENÇÃO	1	P48520005001	
7	PINO Ø2x28mm	3	99507001111	
6	BLOCO PISTÃO	1	P48349006001	
5	ARRUELA TAMBOR	1	P48512005001	
4	MOLA	1	P48535005001	
3	ARRUELA	1	P48312005001	
2	ANEL DE RETENÇÃO P/ FURO	1	99515001018	
1	PLACA VÁLVULA DIR.	1	P48358005001	

PVB10

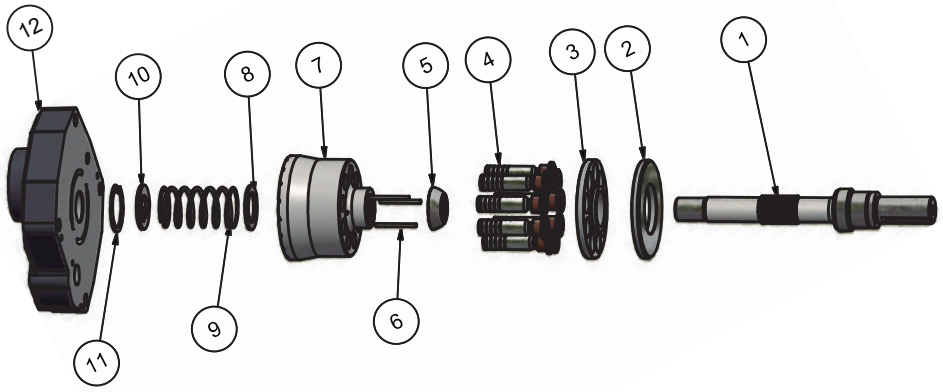

NÚMERO
P48221010001

12	PLACA VÁLVULA DIR.	1	P48358010001	
11	ANEL ELÁSTICO	1	99515001031	
10	ARRUELA	1	P48312015001	
9	MOLA	1	P48535015001	
8	ARRUELA TAMBOR	1	P48512015001	
7	BLOCO PISTÃO	1	P48349010001	
6	PINO	3	P48307015001	
5	COROA GUIA	1	P48348015001	
4	CONJUNTO PISTÃO	1	P48252010001	
3	PLACA RETENÇÃO	1	P48351015001	
2	PLACA DE TORQUE	1	P48350015001	
1	EIXO CHAVETADO 7/8"	1	P48301015001	

PVB15

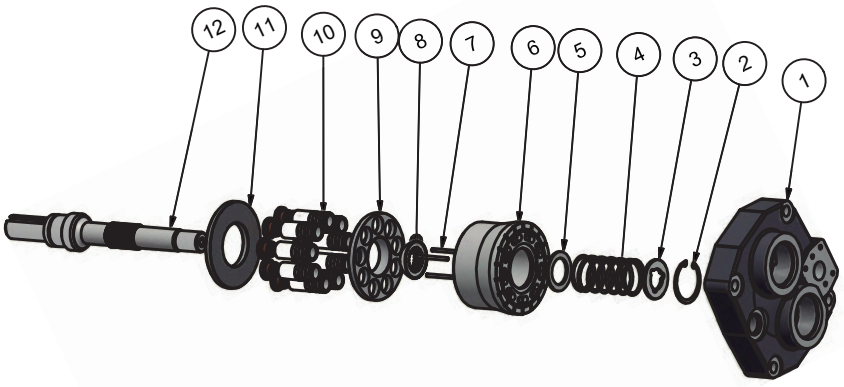

NÚMERO
P48221015001

12	EIXO CHAVETADO 7/8"	1	P48301015001	
11	PLACA DE TORQUE	1	P48350015001	
10	CONJUNTO PISTÃO	1	P48252015001	
9	PLACA RETENÇÃO	1	P48351015001	
8	COROA GUIA	1	P48348015001	
7	PINO	3	P48307015001	
6	BLOCO PISTÃO	1	P48349015001	
5	ARRUELA TAMBOR	1	P48512015001	
4	MOLA	1	P48535015001	
3	ARRUELA	1	P48312015001	
2	ANEL RETENÇÃO FURO	1	99515001030	
1	PLACA VÁLVULA DIR.	1	P48358015001	

PVB20

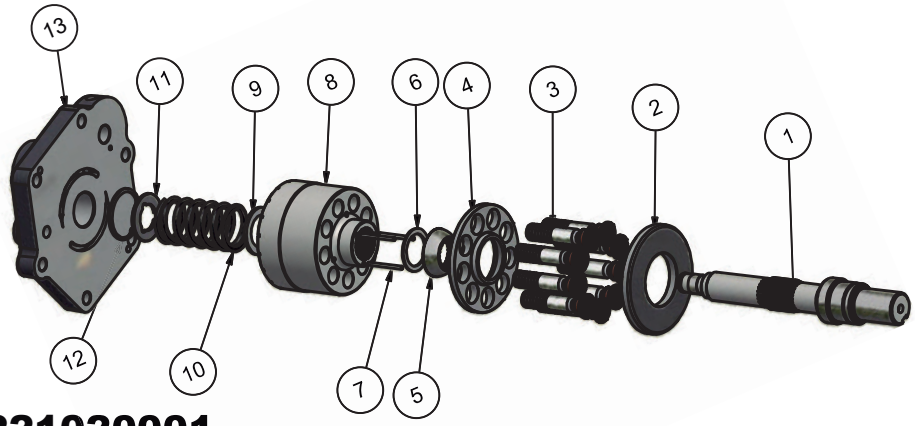

NÚMERO
P48221020001

13	PLACA VÁLVULA DIR.	1	P48358020001	
12	ANEL ELÁSTICO	1	99515001041	
11	ARRUELA	1	P48312029001	
10	MOLA	1	P48535029001	
9	ARRUELA TAMBOR	1	P48512029002	
8	BLOCO PISTÃO	1	P48349020001	
7	PINO	3	P48307029001	
6	ARRUELA COROA	1	P48512029001	
5	COROA GUIA	1	P48348029001	
4	PLACA RETENÇÃO	1	P48351029001	
3	CONJUNTO PISTÃO	1	P48252020001	
2	PLACA DE TORQUE	1	P48350029001	
1	EIXO CHAVETADO 1.1/4"	1	P48301020001	

PVB 29

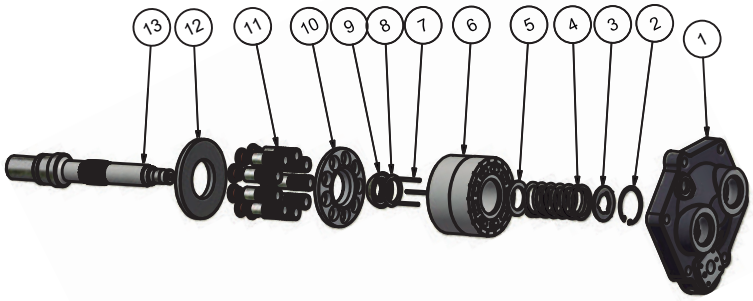

NÚMERO
P48221029001

13	EIXO CHAVETADO 1.1/4"	1	P48301020001	362135
12	PLACA DE TORQUE	1	P48350029001	251108
11	CONJUNTO PISTÃO	1	P48252029001	941888
10	PLACA RETENÇÃO	1	P48351029001	
9	COROA GUIA	1	P48348029001	
8	ARRUELA COROA	1	P48512029001	
7	PINO	3	P48307029001	
6	BLOCO PISTÃO	1	P48349029001	
5	ARRUELA TAMBOR	1	P48512029002	
4	MOLA	1	P48535029001	
3	ARRUELA	1	P48312029001	
2	ANEL RETENÇÃO P/ FURO	1	99515001041	
1	PLACA VÁLVULA DIR.	1	P48358029001	942171

HPR 90/100

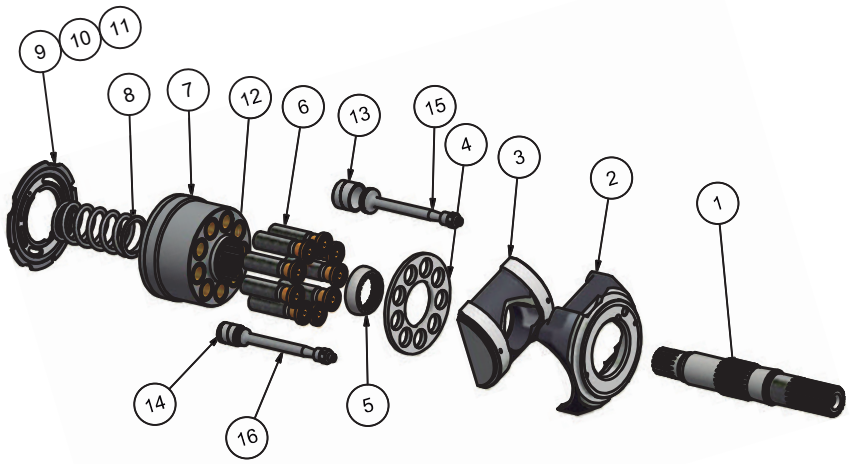

NÚMERO
P45101100001

16	PISTÃO SERVO MENO R	1	P45252130002	
15	SERVO PISTÃO MAIOR	1	P45252100003	
14	BUCHA PEQUENA	1	P45320100003	
13	BUCHA GRANDE	1	P45320100002	
12	PINO PRESSÃO	3	P45507100001	
11	PLACA DE PRESSÃO M.	1	P45358100003	
10	PLACA DE PRESSÃO LH	1	P45358100002	
9	PLACA DE PRESSÃO RH	1	P45358100001	
8	MOLA	1	P45535100001	
7	BLOCO PISTÃO	1	P45249100002	
6	MONTAGEM PISTÃO	1	P45252100001	
5	COROA GUIA	1	P45348100001	
4	PLACA RETENÇÃO	1	P45351100001	
3	PLATÔ	1	P45346100001	
2	SUPORTE	1	P45347100001	
1	EIXO 18 DENTES	1	P45301100001	

HPR130

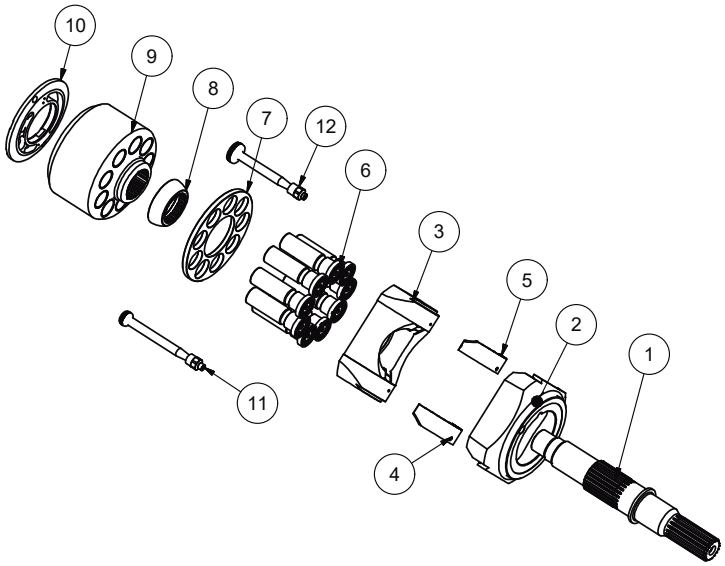

NÚMERO
P45211130001

POS.	DESCRIÇÃO	QTD.	CÓDIGO	OBSERVAÇÃO
1	EIXO 17 DENTES	1	P49301099003	
2	SUPORTE PLATÔ	1	P45347130001	
3	PLATÔ HPR130/160	1	P45346130001	
4	BRONZINA	1	P45520130001	
5	BRONZINA	1	P45520130002	
6	CONJUNTO PISTÃO	9	P45252130001	
7	PLACA RETENÇÃO	1	P49351099001	
8	COROA	1	P49348099001	
9	BLOCO PISTÃO	1	P49249099002	
10	PLACA VÁLVULA DIR.	1	P49358099003	

HPR160

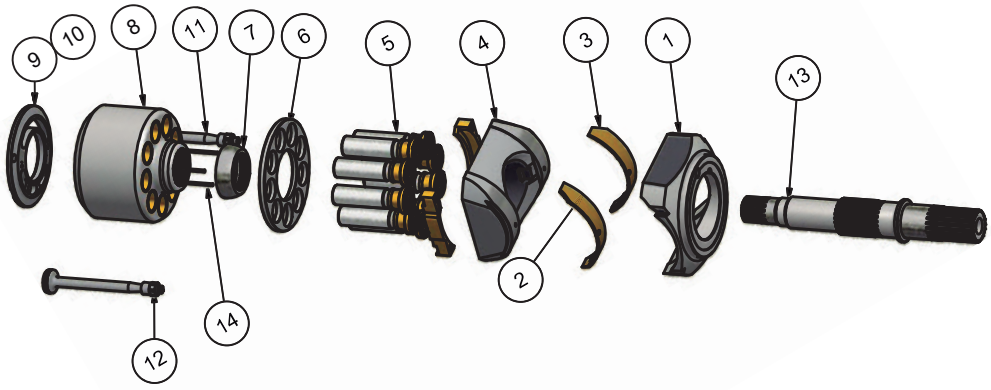

NÚMERO
P45211160001

15	SUPORTE RETENÇÃO	2	P45336130001	
14	PINO PRESSÃO	3	P45507160001	
13	EIXO HPR160 21Z	1	P45301160001	
12	PISTÃO SERVO GRANDE	1	P45252160003	
11	PISTÃO SERVO CURTO	1	P45252160002	
10	PLACA VÁLVULA DIR.	1	P45358160002	
9	PLACA VÁLVULA ESQ.	1	P45358160001	
8	BLOCO PISTÃO	1	P45249160001	
7	COROA	1	P49348099001	
6	PLACA RETENÇÃO	1	P49351099001	
5	CONJUNTO PISTÃO	1	P45252160001	
4	PLATÔ HPR130/160	1	P45346130001	
3	BRONZINA	1	P45520130002	
2	BRONZINA	1	P45520130001	
1	SUPORTE PLATÔ	1	P45347130001	

MAG85

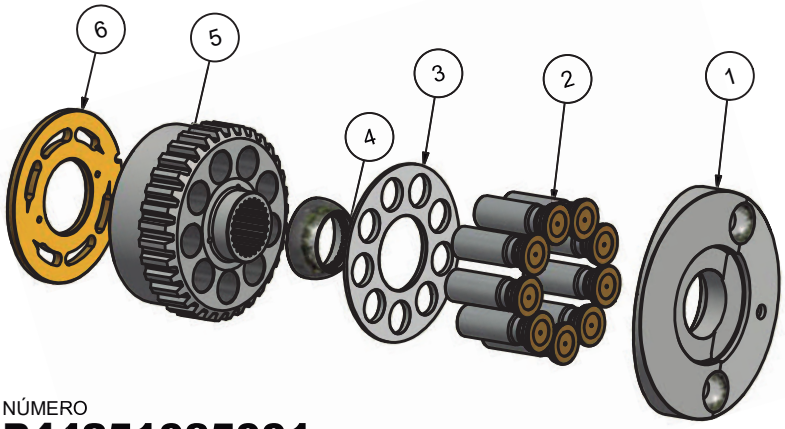

NÚMERO
P44251085001

6	PLACA VÁLVULA	1	P44358085001	
5	BLOCO PISTÃO	1	P44349085001	
4	COROA GUIA	1	P44348085001	
3	PLACA RETENÇÃO	1	P44351085001	
2	CONJUNTO PISTÃO	1	P44252085001	
1	PLATÔ MAG85	1	P44346085001	

XPI25

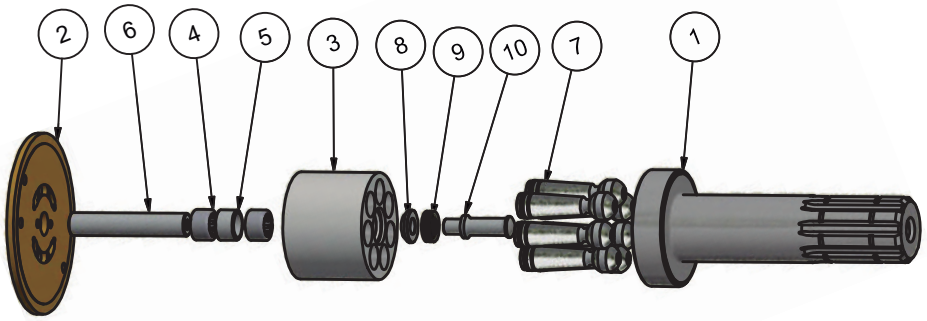

NÚMERO
P41221025001

10	PINO DE CENTRO	1	P41352025001	
9	MOLA PRATO	1	P41235099007	
8	ARRUELA DE CENTRO	1	P41312025001	
7	CONJUNTO PISTÃO	7	P41252025001	
6	EIXO TAMBOR	1	P41301025002	
5	ESPAÇADOR	1	P41320025001	
4	ROLAMENTO AGULHA	2	99513004001	
3	TAMBOR	1	P41349025001	
2	PLACA VÁLVULA	1	P41358025001	
1	EIXO ESTRIADO	1	P41301025001	

HPF32

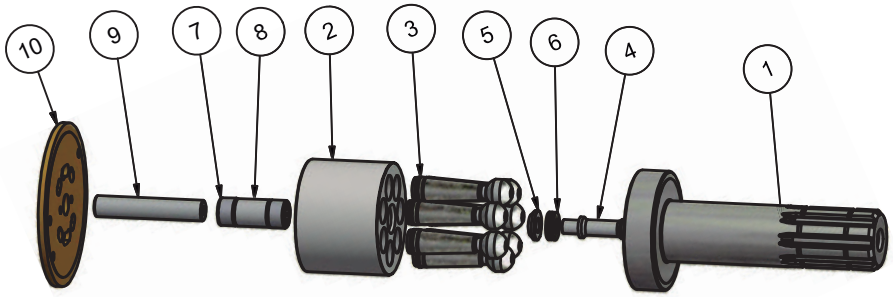

NÚMERO
P41221032001

10	PLACA VÁLVULA	1	P41358032001	
9	EIXO TAMBOR	1	P41301025002	
8	ESPAÇADOR	1	P41320032001	
7	ROLAMENTO AGULHA	2	99513004001	
6	MOLA PRATO	1	P41235099007	
5	ARRUELA DE CENTRO	1	P41312025001	
4	PINO DE CENTRO	1	P41352025001	
3	CONJUNTO PISTÃO	7	P41252032001	
2	TAMBOR	1	P41349032001	
1	EIXO ESTRIADO	1	P41301032001	

HPF50

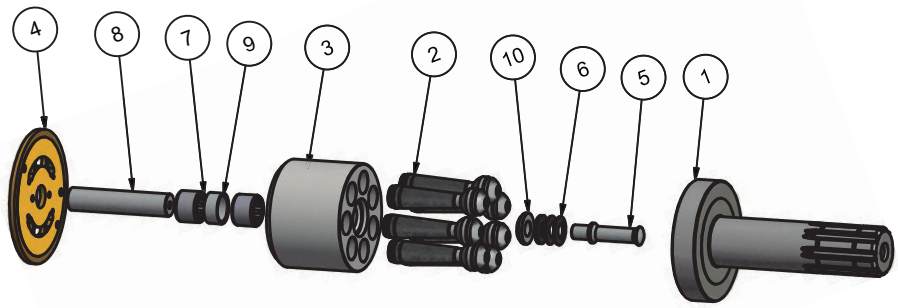

NÚMERO
P41221050001

10	ARRUELA DE CENTRO	1	P41312050001	
9	ESPAÇADOR	1	P41320050002	
8	EIXO TAMBOR	1	P41301050002	
7	ROLAMENTO AGULHAS	2	99513004001	
6	MOLA PRATO	1	P41235099008	
5	PINO DE CENTRO	1	P41352050001	
4	PLACA VÁLVULA	1	P41358050001	
3	TAMBOR	1	P41349050001	
2	CONJUNTO PISTÃO	7	P41252050001	
1	EIXO ESTRIADO	1	P41301050001	

HPF63

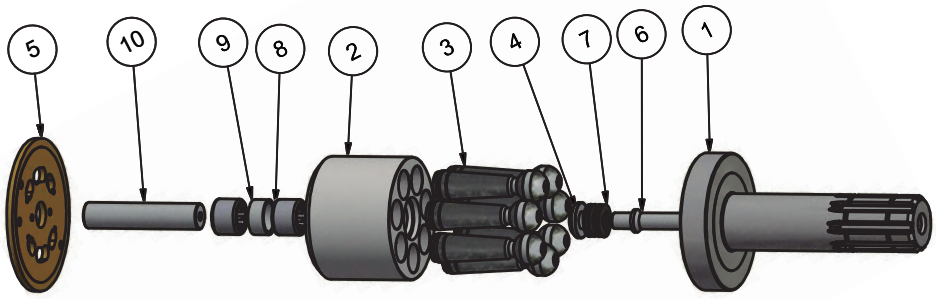

NÚMERO
P41221063001

10	EIXO TAMBOR	1	P41301050002	
9	ESPAÇADOR	1	P41320050002	
8	ROLAMENTO AGULHA	2	99513004001	
7	MOLA PRATO	1	P41235099008	
6	PINO DE CENTRO	1	P41352050001	
5	PLACA VÁLVULA	1	P41358063001	
4	ARRUELA DE CENTRO	1	P41312050001	
3	CONJUNTO PISTÃO	7	P41252063001	
2	TAMBOR	1	P41349063001	
1	EIXO ESTRIADO	1	P41301050001	

LISTA DE APLICAÇÕES

CASE

Fabricante/Modelo	Bomba hidráulica	Motor de translação	Motor de giro
88CKE	A4VO130	-	-
888B / 988B	A8VO80	-	-
9010	PSV255	-	-
9010	PSV262	-	SG-08
9030 /9040	K3V112	-	-

CATERPILAR

Fabricante/Modelo	Bomba hidráulica	Motor de translação	Motor de giro
312 / 315	K3V63	MAG85	SG-04
E-200 /320	Ap12 / SPK 1010	MCB172	SG-08
320B / 320BL	A8VO107	MCB172	M2X120
320C	Ap12	MCB172	M2X170
330	A8VO260	-	M2X170
330C	A8VO260	-	-

FIAT

Fabricante/Modelo	Bomba hidráulica	Motor de translação	Motor de giro
S90 antiga	A3V107	-	-
S90 / Fe105	A8V80SR1R	-	-
Fh150	A8V86	MAG85	-
Fh200 / 220 / 240	HPV116	HMGC32	M2X170
Fh270 / 330	HPV145	HMGC34	M2X210
Fh400	A7VO250	-	M2X170
FX215	A8VO107	AGVE55	A2FM45

KOMATSU

Fabricante/Modelo	Bomba hidráulica	Motor de translação	Motor de giro
PC150-3	HPV90	-	KMF90
PC150-5	HPV90	A6VE80	F12-060 / 080
PC200-6	HPV95	-	-

VOLVO

Fabricante/Modelo	Bomba hidráulica	Motor de translação	Motor de giro
EC140	-	-	-
EC210	K3V112DT	EM140V	M2X120
EC240	K3V112DT	EM140V	M2X146
EC360	K3V180DT	-	-
EC460	K3V180DTH	A6VE160	M2X120

REV02.MAR/2016. As imagens são meramente ilustrativas e o fabricante fica no direito de alterá-las sem aviso prévio.

Hybel

Hybel Bombas e Motores Óleo - Hidráulicos
Matriz Rodovia Luiz Rosso, 4230 - Km 04 -Caixa Postal 3244
Bairro Morro Estevão - Criciúma / SC - CEP 88803-470
Fone: (48) 2101.8888 / Fax (48) 2101.8895

hybel.com.br